סכמת חיבורים לפנס LED
עם מגבר קו+מתאם תקשורת לטלמטריה ומיתוג
בעמוד ראשון במרחק יותר מ-300 מ' מהמרכזיה
או עם פנס שמס' סידורי שלו יותר מ-60

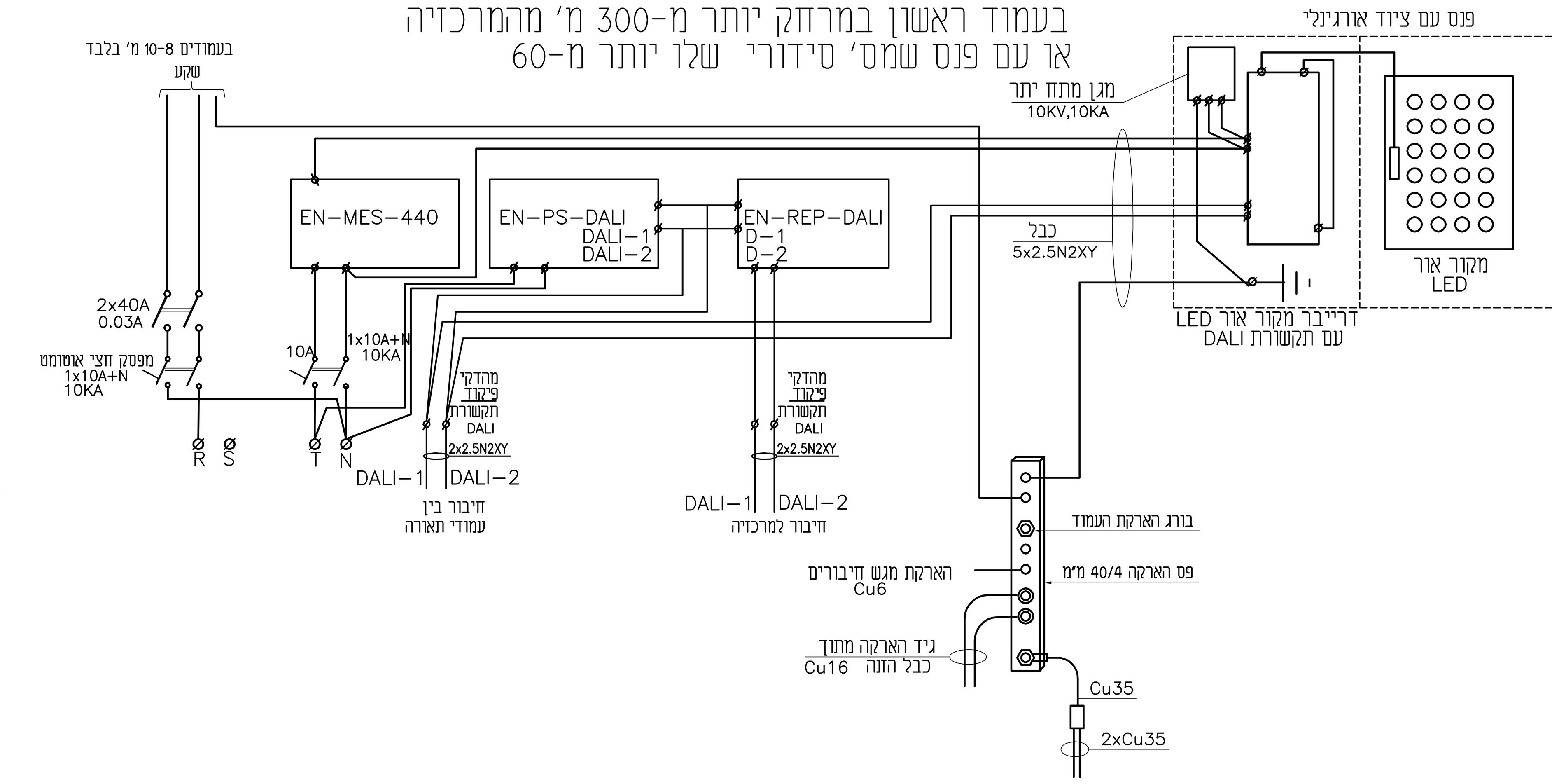

מגש בעמוד 8, 10, 12 מ' גובה
עמוד רגיל עם 3 פנסים

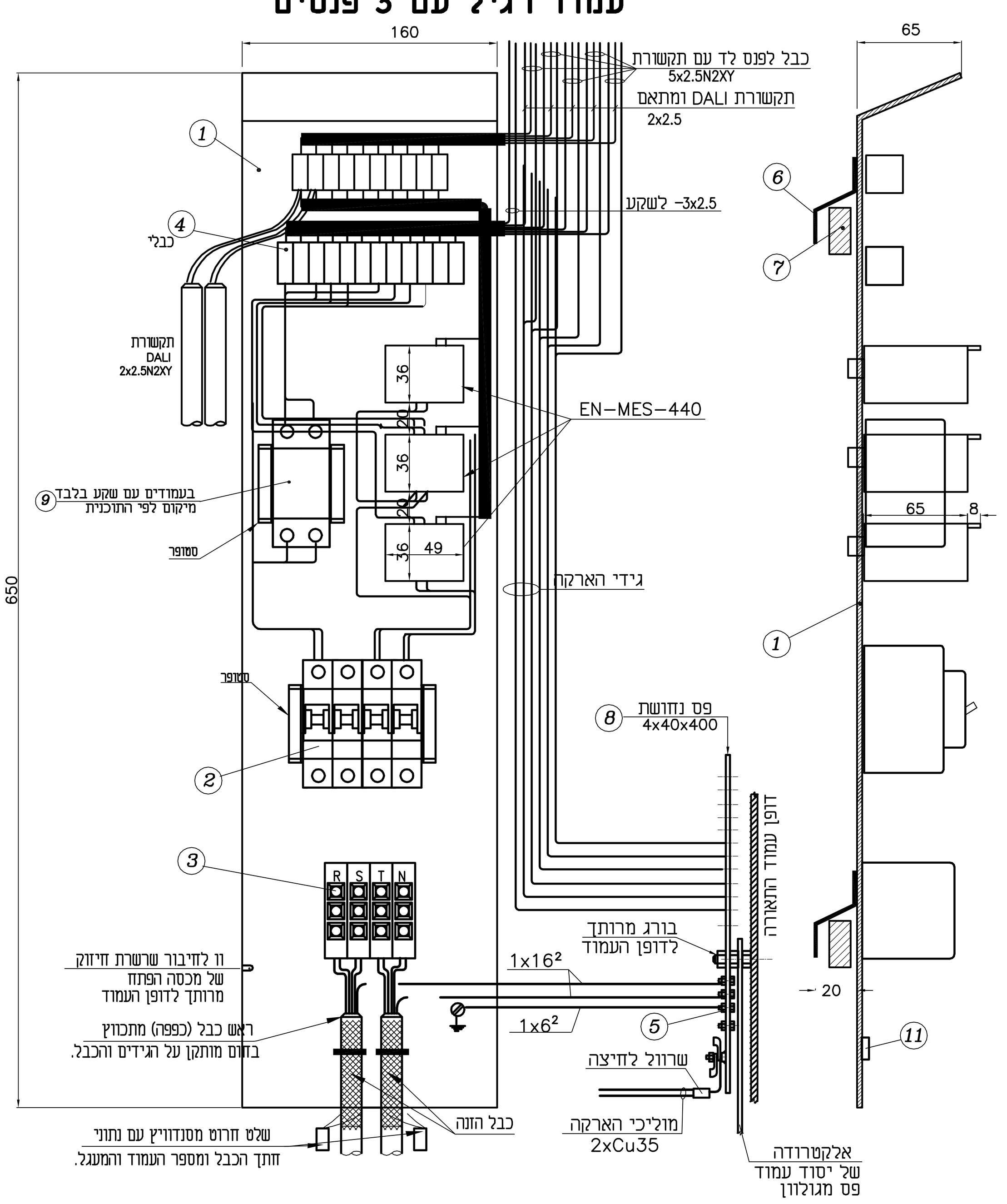

מגש בעמוד 8, 10, 12מ' גובה
עמוד רגיל עם פנס אחד

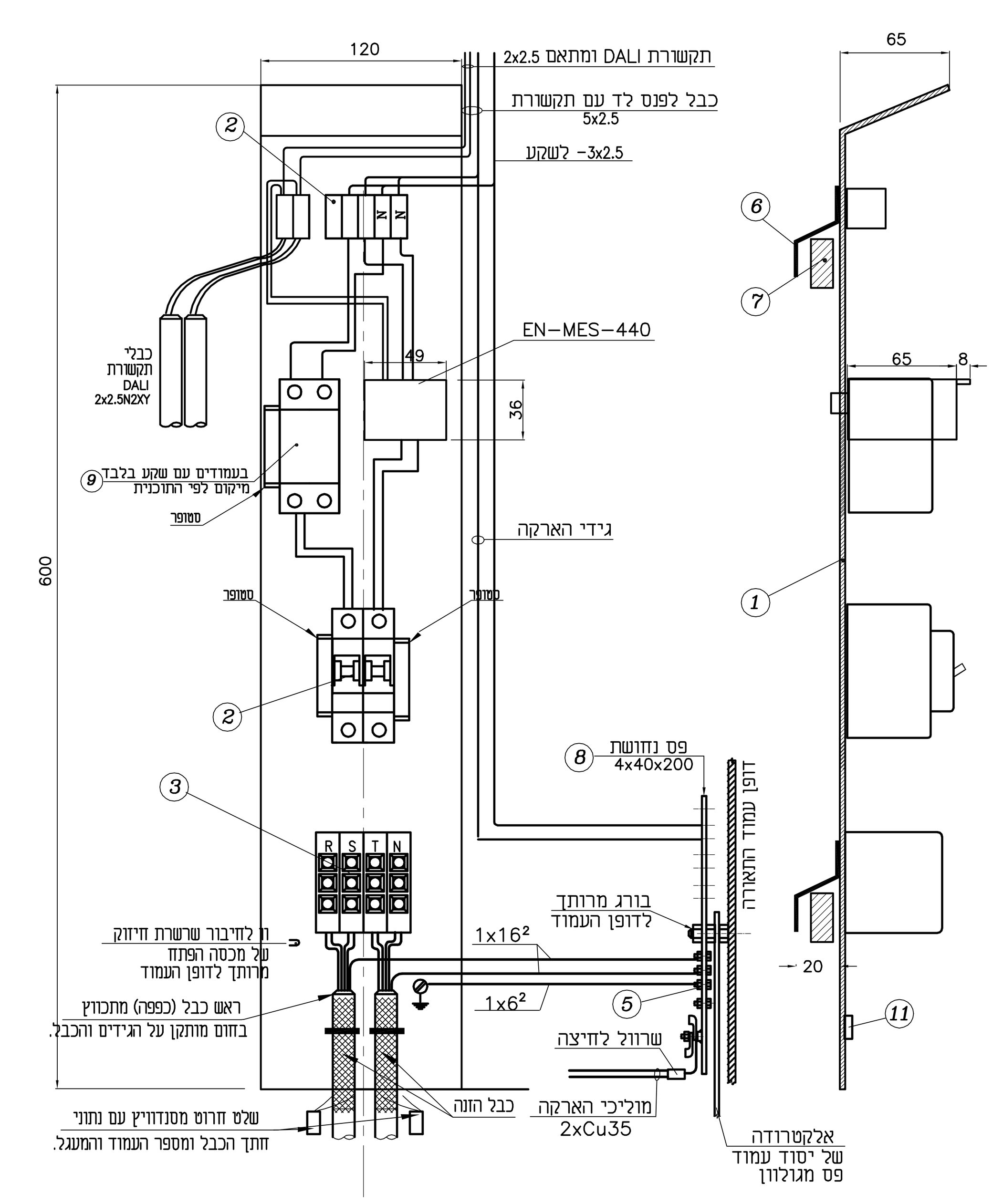

מגש בעמוד 8, 10, 12 מ' גובה
עמוד עם מגבר ומתאם עם 2 פנסים

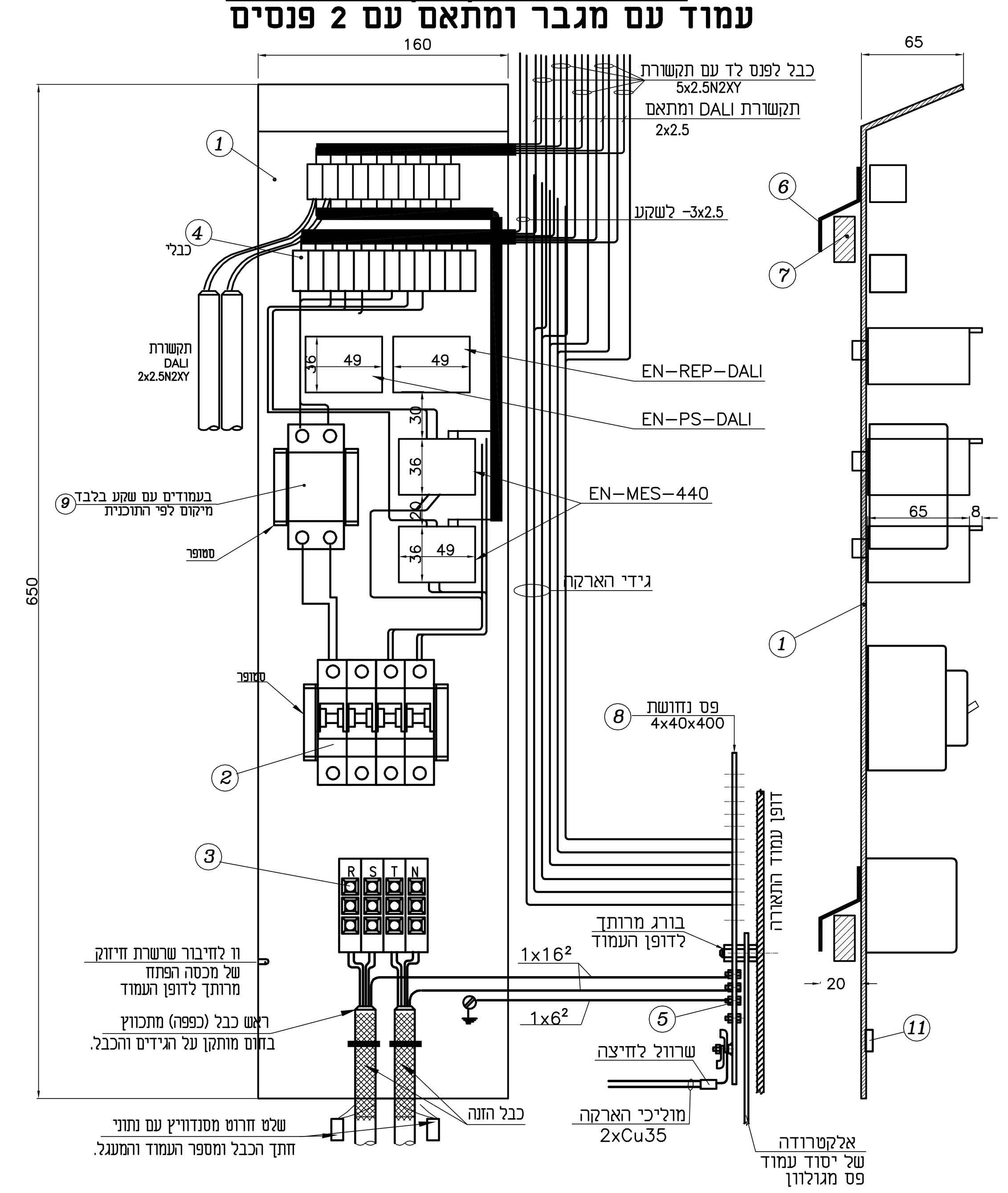

סכמת חיבורים לפנס LED
עם תקשורתDALI+הגנה כפולה
עמוד רגיל

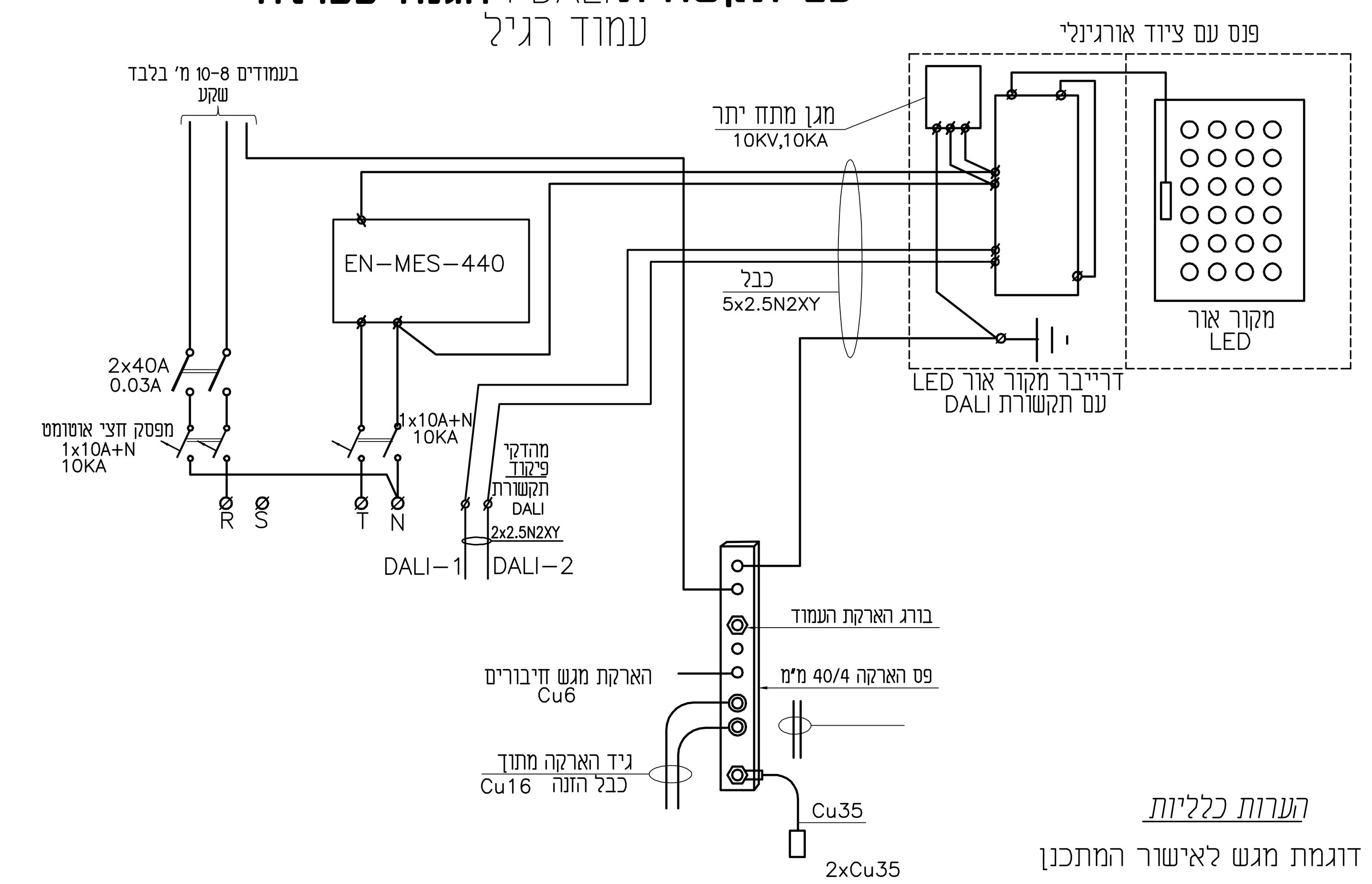

מגש בעמוד 4-6-5 מ' גובה
עמוד רגיל עם 2 פנסים

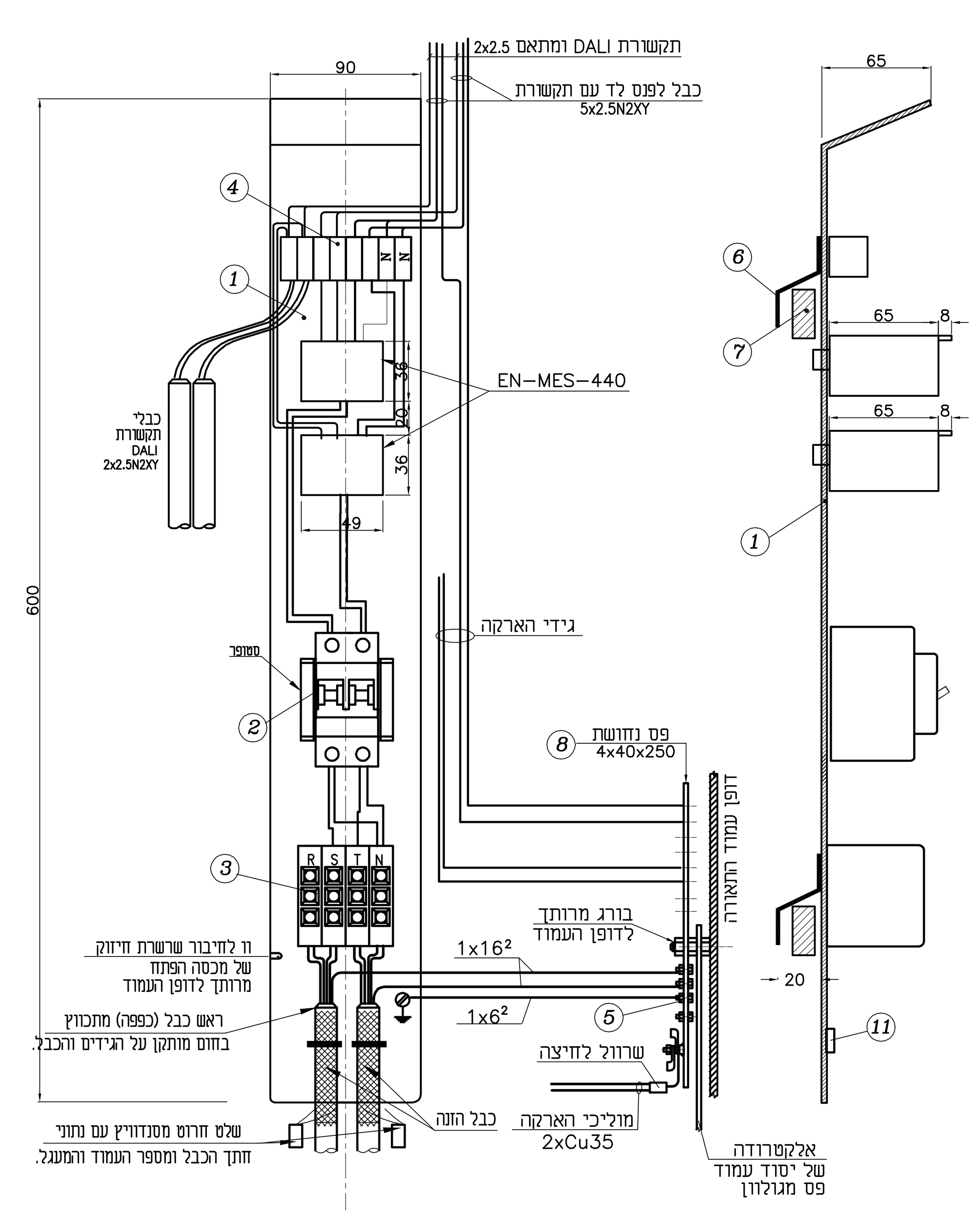

מגש בעמוד 5-6 מ' גובה
עמוד רגיל עם פנס אחד

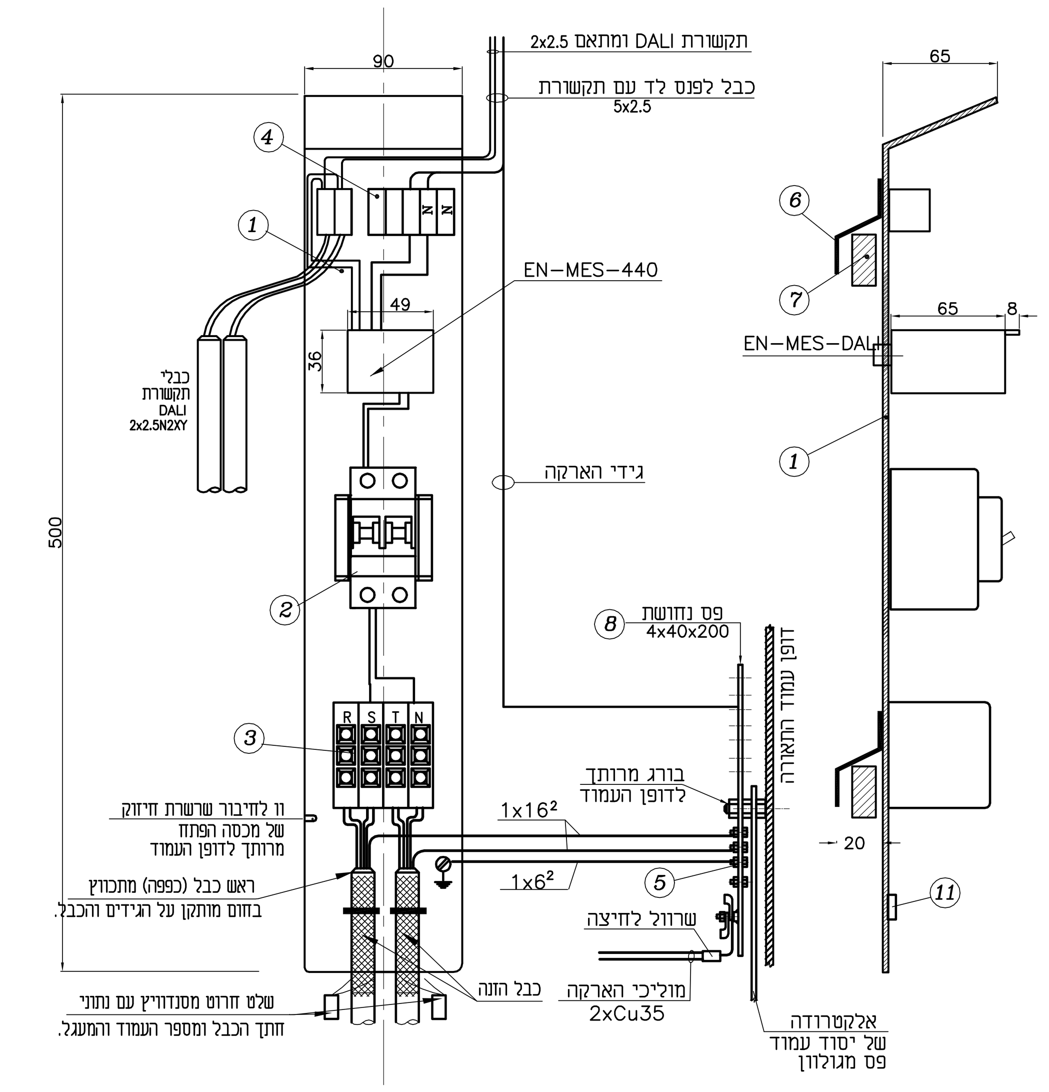

מגש בעמוד 5-6 מ' גובה
עמוד עם מגבר ומתאם עם 2 פנסים

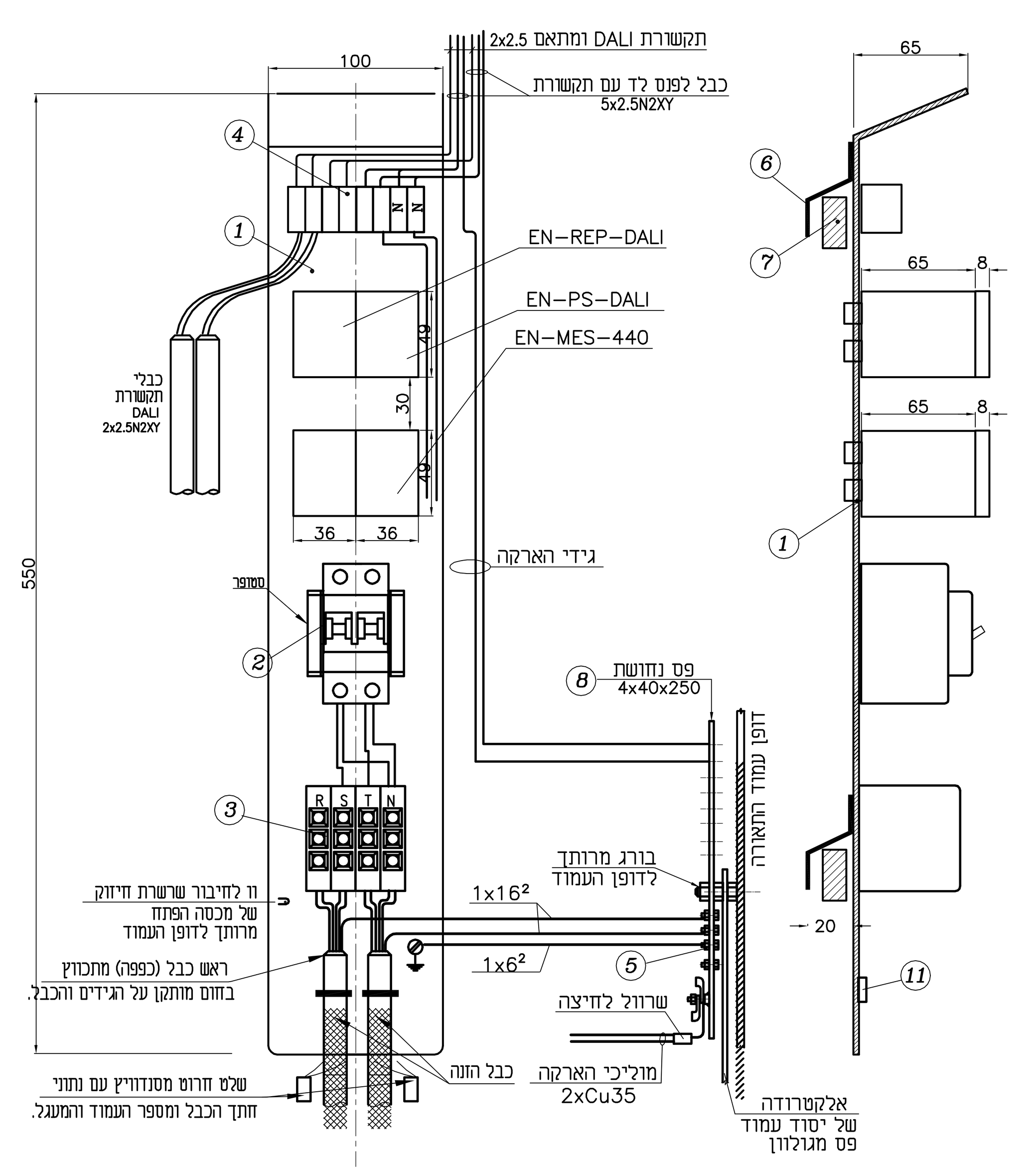

רשימת חלקים

1. לוח מחומר מבודד כבה מאיליו בעובי 10 מ"מ-
תוצרת "כפר מנחם" או ש"ע.
2. המגש יכלול מאמ"תים לפי מס' האביזרים
המותקנים על העמוד,
מנתקים חצי אוטומטים עם ניתוק אפס,
בעל קושר ניתוק 10kA 10A +G לפי IEC 898

לפנסים והיסתעפות, לבית תקע, תוצרת
"לגרנד" או ש"ע, כמות - לפי תוכנית תאורה.
3. המהדקים מתאימים לכבלים בחתך עד
35x4 ממ"ר. דגם BC-3 מתוצרת SOGEXI,
מסוג תלת קומתי עם ברגי חיזוק מסוג אלן
שחור עם לשנית לוחצות וסימון סדר פאזות
ע"ג ניר הפרשפן ל-2-3 כניסות כבלים.
4. מהדקים מחרסינה מס' 2 יציאות לפנסים ולשקעים.
5. בורג הארקה נחושת "5/16 עם דיסק קפיצית.

הערות כלליות

1. יש להגיש דוגמת מגש לאישור המתכנן
המזמין ונציג הרשות המקומית לפני הביצוע
2. לכל פנס הגנה נפרדת
3. הגנה נפרדת לבתי תקע 16A
(בית התקע מטיפוס CEE 16Aמוגן מיים)
4. מידות המגש ומרחקי ההתקנה של תלית המגש
התפיסה לעמוד, יותאמו למידות העמוד.
5. כל המידות במ"מ אלא אם צויין אחרת.
6. וו תלית המגש.
7. פס תלית המגש.
8. פס נחושת 40/4 מ"מ באורך 200 מ"מ.
10. חוטי חיבור טרמופלסטיים גמישים
2.5 מ"מר משחלים בתוך שרוולים צבעוניים.
11. פרופיל מחורץ לחיזוק הכבלים.
12. ממסר פחת 2x40A 0.03A עבור שקע
13. מגבר קו DALI (EN-PS-DALI+EN-REP-DALI)
14. יחידת הגנה כפולה EN-MES-440

תאריך	שינויים
25.11.2018	עידכון כללי

◉ לאישור ◉ למכרז ○ לביצוע
תאריך: 14.02.2018 | 25.11.2018

הפרויקט
חברה כלכלית אשקלון
מתחם המתנחלים

תינכותה
פרטים מגשי אביזרים

מהדורה	מסי התכנית	תכנן / שרטט
01	1725-SPR-H-03	תכנן: אלכס / שרטט: אלכס

תאריך	קנה מידה	ביקר / חתימה
25.11..2018	1 : 10	ביקר: אריה / חתימה:

שם הקובץ S:\1725\Design\pratim\1725-H-03.dwg

ספיר מרכז י.ר. בע"מ
תכנון תאום ופיקוח עבודות חשמל
רח' שבזי 10 קומה 3 יהוד 56231
טל': 03-9075866 פקס: 03-9075867
דוא"ל: sapir.center@gmail.com