0116	0117	0118	0119	0120	0121	0122	0123	0124	0125	0126	0127	0128	0129	0130	0131

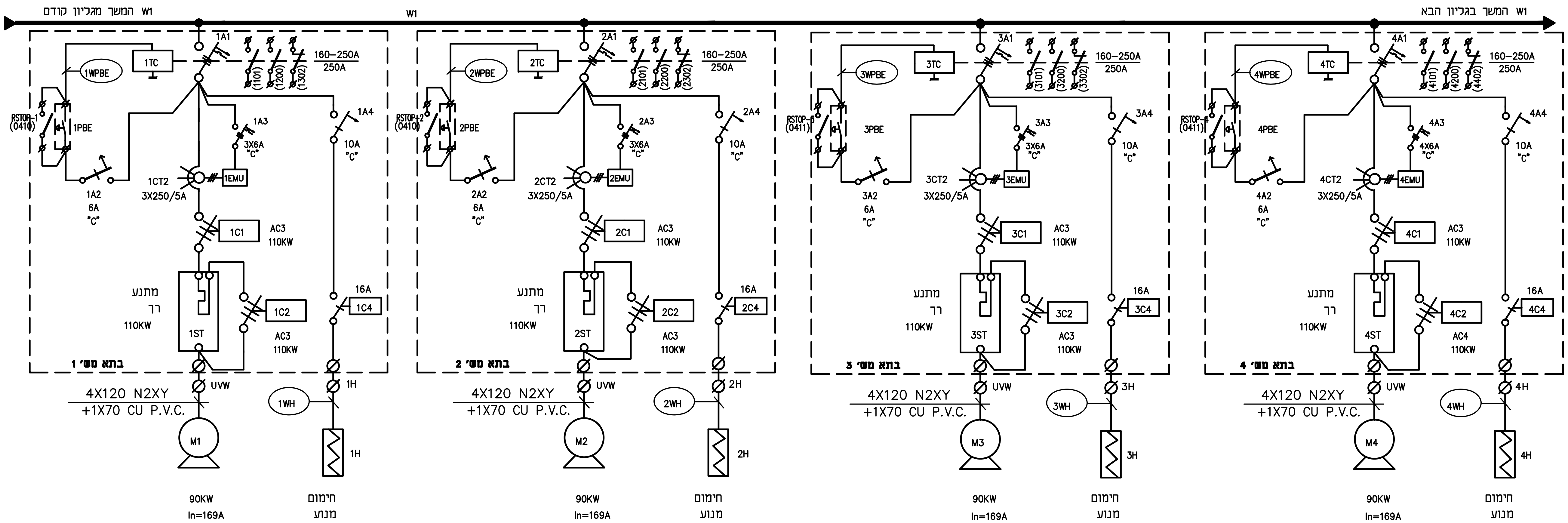

ח.ג.מ מהנדסים יועצים ומתכננים (1980) בע"מ
הנדסה אזרחית, מים וסביבה
H.G.M Consulting Engineers & Planners (1980) Ltd.
Water, civil & Environmental Engineering

METRA–WATT
Electrical Engineering
מטרה – וט הנדסת חשמל ובקרה 2009 בע"מ
בית "אמרגד" רח' השחם 32 פתח תקוה.
ת.ד. 7104 מיקוד 4951727
טל. 03-9216440, פקס 03-9216441
e-mail: boris@metra-watt.co.il

FOR : עבור : ח. ג. מ. מהנדסים

	לבצוע ○		למכרז ●		לעיון ○	
	תאריך	שם	תאריך	שם	תאריך	שם
בוצע			18.11.19	דויה		
אישר			18.11.19	משה		

PLANT: מתקן : תחנת משאבות הבורג-פארק אקוספורט אשקלון

TITLE : נושא : לוח חשמל –
תרשים חד קוי כח – תאי משאבות

נמבצע אחראי לבדיקת המידות ולהתאמתם במקום!
על המבצע לבקר את כל המידות פרטי הציוד ופרטי פיקוד ועל כל טעות, אי התאמה עליו להודיע למתכנן.
שרטוט זה הינו רכוש בלעדי של מטרה–וט בע"מ.
אין להעתיק ממנו, להראותו לצד שלישי או להשתמש בו לכל מטרה שהיא ללא הרשאה בכתב ממטרה–וט בע"מ.

DRW. No. שרטוט מס'	PAGE דף	FROM מתוך	REV. מהדורה	SCALE ק"מ	SIZE מידות
01065–EL–10–02	2	2	01	%	297 x 420

3103–10/0001

DESCRIPTION תיאור	DWG.No שרטוט מס'	תאריך DATE	אישר APP	DESCRIPTION תיאור	No. מס'
REFERENCE DWG. שרטוטי סימוכין				REVISION מהדורה	

אדריכל	קונסטרוקטור	מיזוג אויר	אינסטלציה	מעליות	בטיחות	קבלן	יזם	ניהול פרוייקט	פיקוח	תאריך / יועצים / תפוצה