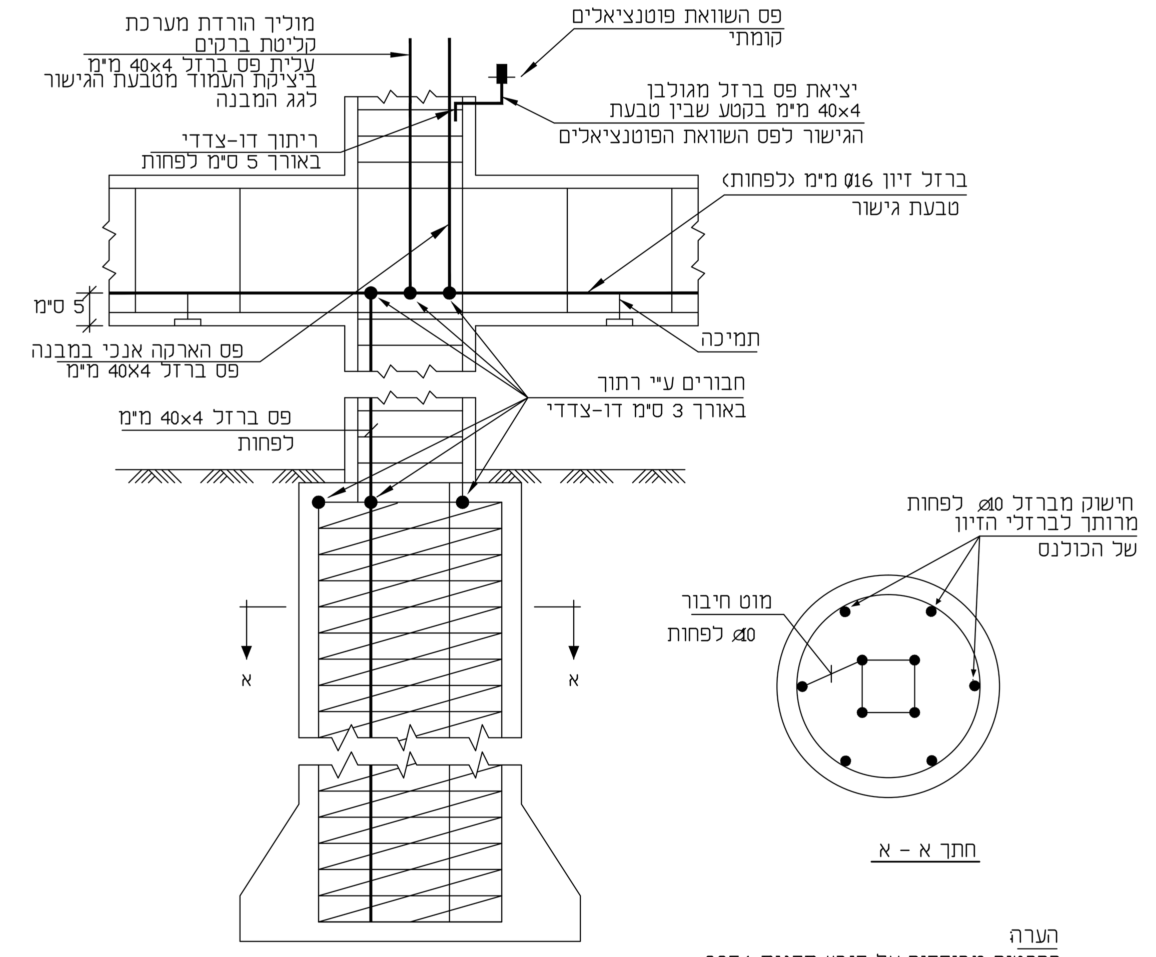

הערה:
הפרטים מבוססים על קובץ תקנות 3854
מתאריך 8\5\30 "הארקת יסוד".

פרט A : הארקת יסוד - דוגמא לביצוע
יסוד כלונסאות

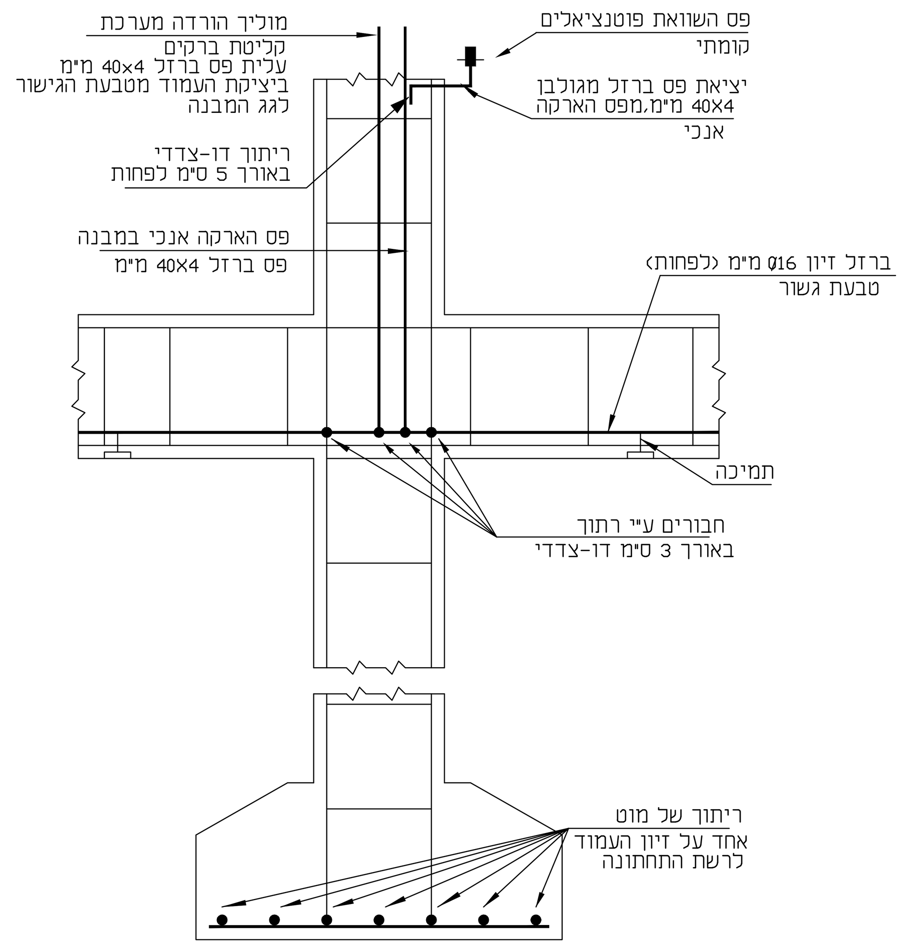

פרט B : הארקת יסוד - דוגמא לביצוע
יסוד בודד

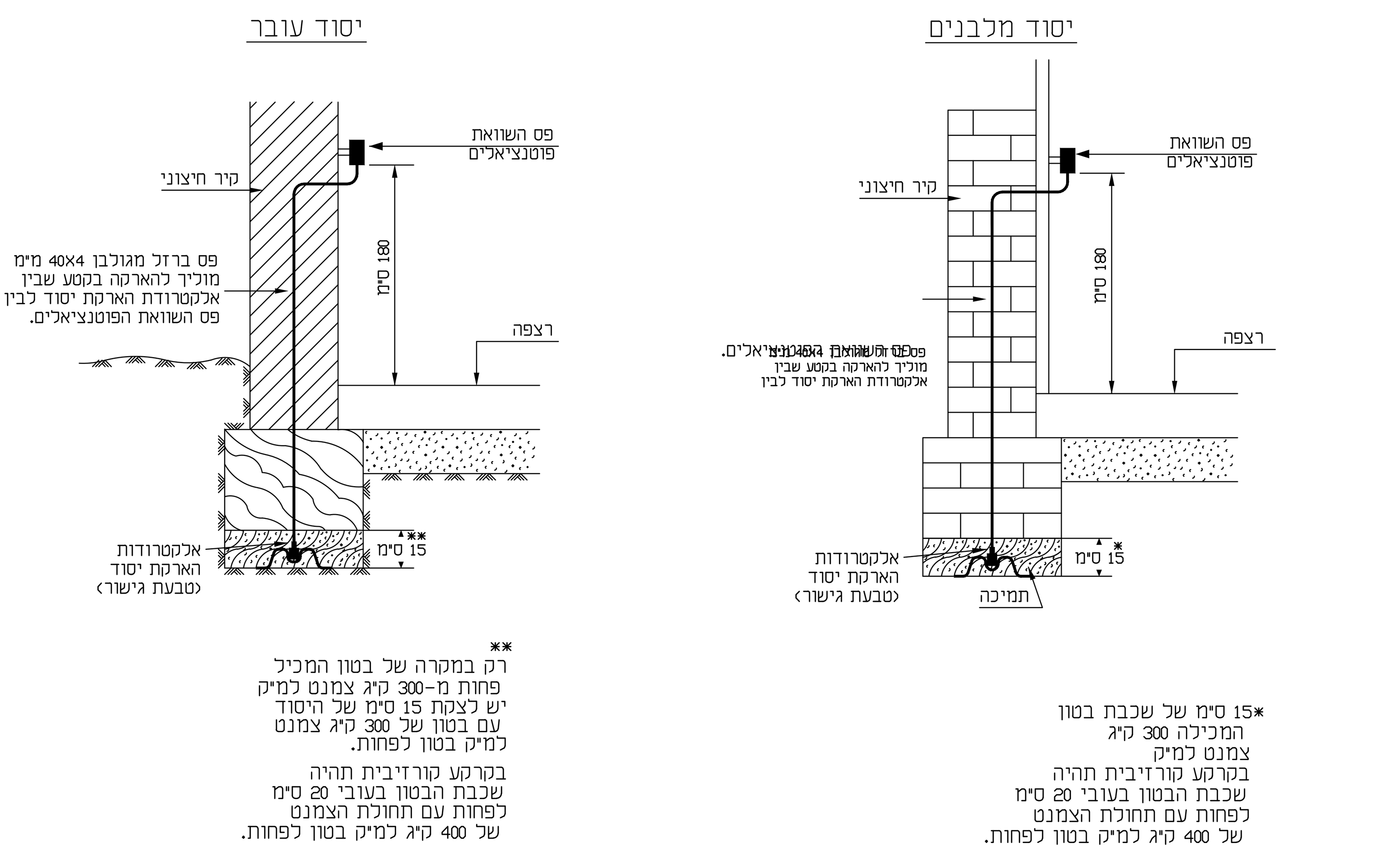

**
רק במקרה של בטון המכיל פחות מ-300 ק"ג צמנט למ"ק יש לצקת 15 ס"מ של היסוד עם בטון של 300 ק"ג צמנט למ"ק בטון לפחות.
בקרקע קורזיבית תהיה שכבת הבטון בעובי 20 ס"מ לפחות עם תחולת הצמנט של 400 ק"ג למ"ק בטון לפחות.

*15 ס"מ של שכבת בטון המכילה 300 ק"ג צמנט למ"ק
בקרקע קורזיבית תהיה שכבת הבטון בעובי 20 ס"מ לפחות עם תחולת הצמנט של 400 ק"ג למ"ק בטון לפחות.

הערה:
הפרטים מבוססים על קובץ תקנות 3854
מתאריך 8\5\30 "הארקת יסוד".

פרט C : הארקת יסוד דוגמא לביצוע
יסוד עובר - יסוד מלבנים

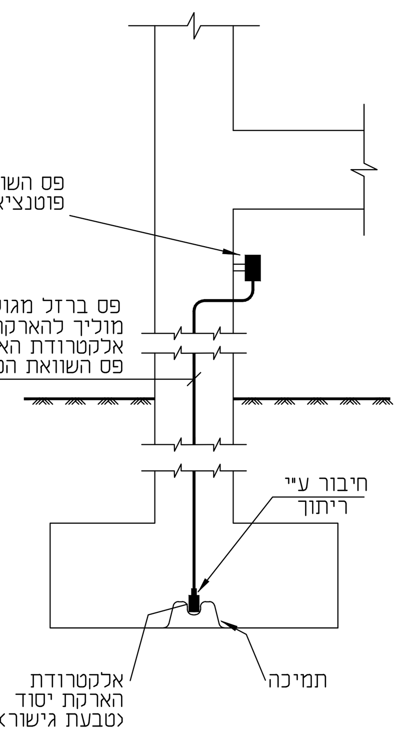

פרט D : יסוד עובר

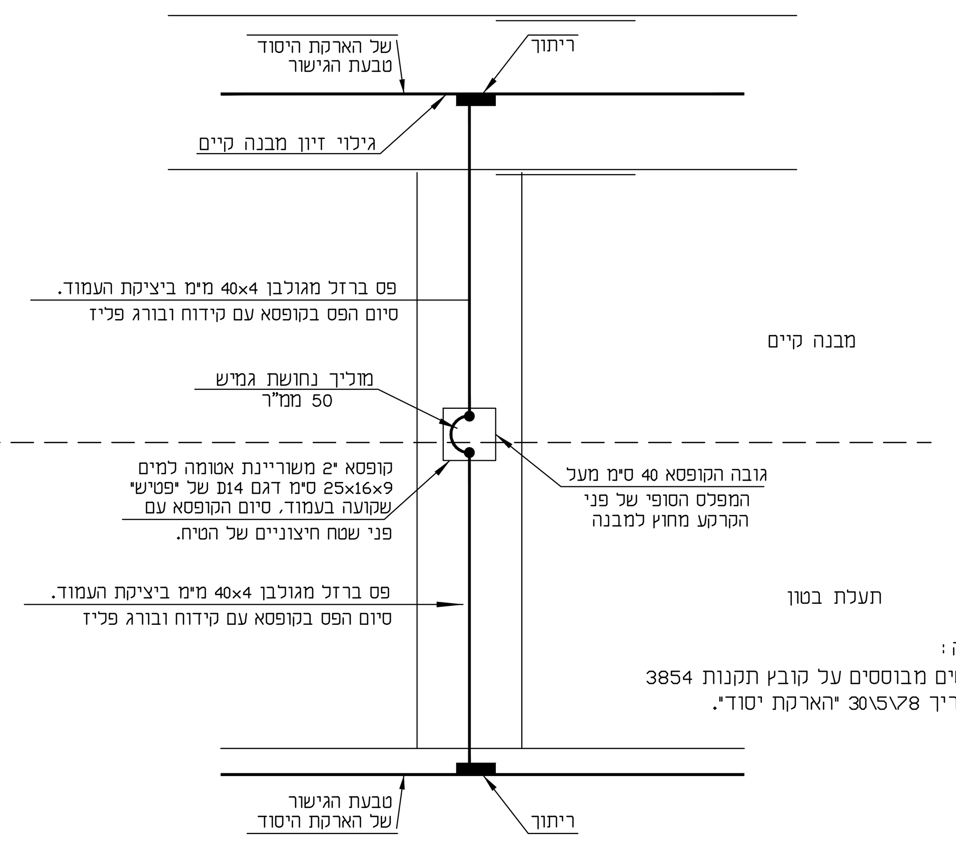

הערה:
הפרטים מבוססים על קובץ תקנות 3854
מתאריך 8\5\30 "הארקת יסוד".

פרט E : ליציאת חוץ מטבעת הגישור
חיבור בין שני מבנים

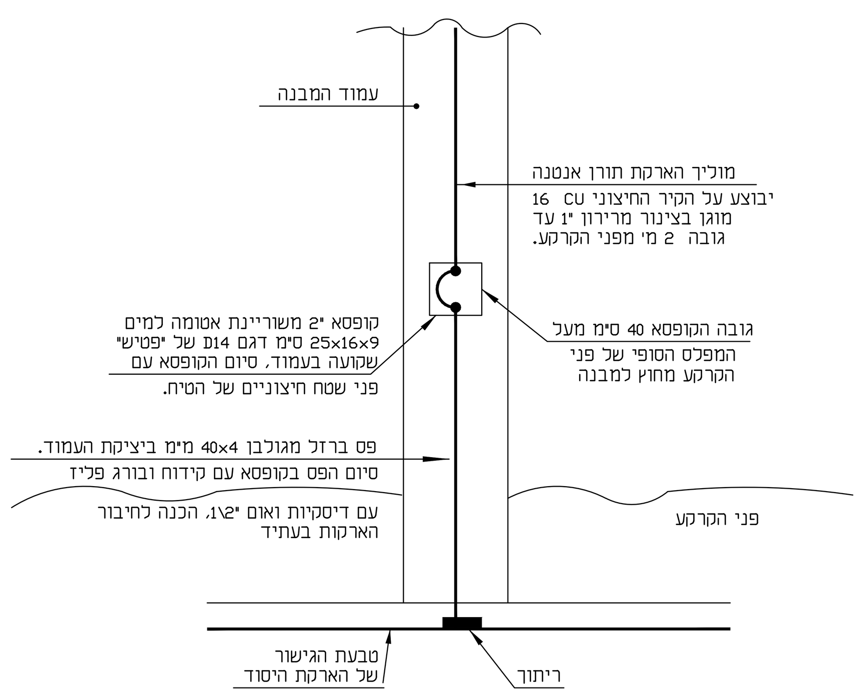

הערה:
הפרטים מבוססים על קובץ תקנות 3854
מתאריך 8\5\30 "הארקת יסוד".

פרט E : ליציאת חוץ מטבעת הגישור
הכנה לחיבור הארקת תורן או לחיבור לאלקטרודות בעתיד.

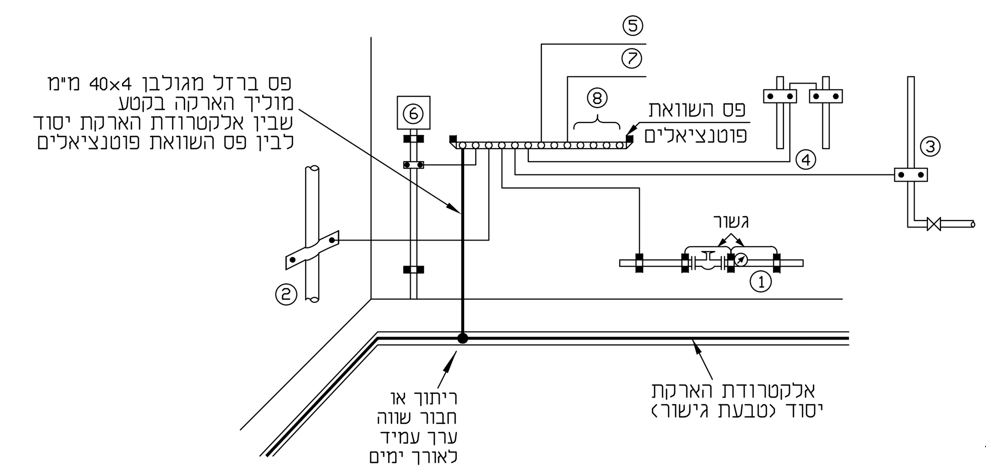

1. צנרת מים
2. צינור ביוב
3. צנרת גז או דלק
4. צנרת חמום או קירור
5. מוליך הארקה ללוח חשמל
6. מערכת הזנה מחברת האספקה
7. מוליך הארקה לגנרטור
8. 6 יציאות שמורות בפס השוואת פוטנציאלים

פרט F
תרשים עקרוני - לחבור שרותים מתכתיים לפס השוואת פוטנציאלים

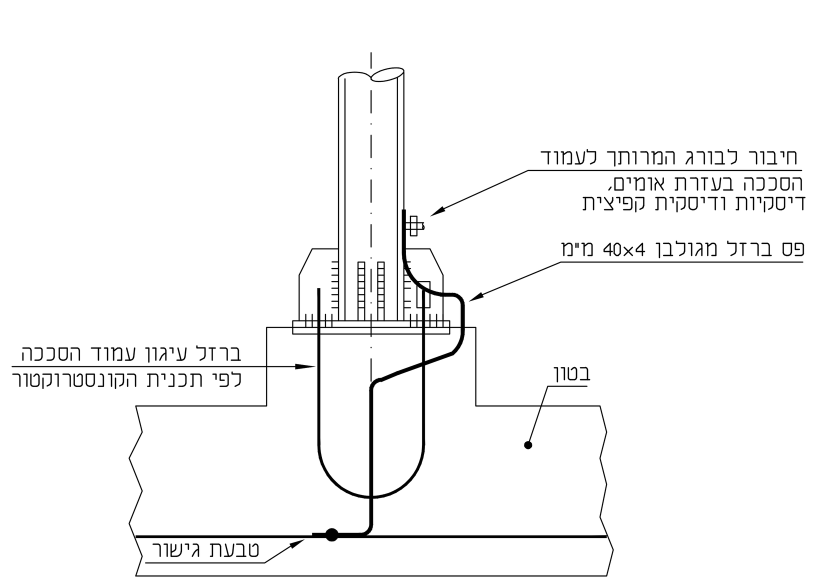

פרט H : התחברות לעמוד סככה

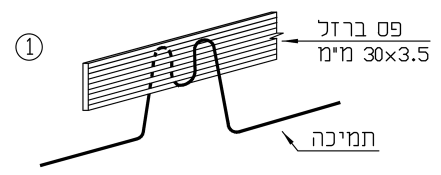

תמיכה לפס הארקה

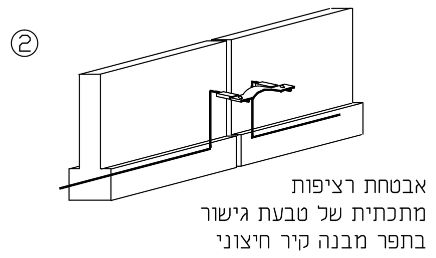

אבטחת רציפות מתכתית של טבעת גישור בתפר מבנה קיר חיצוני

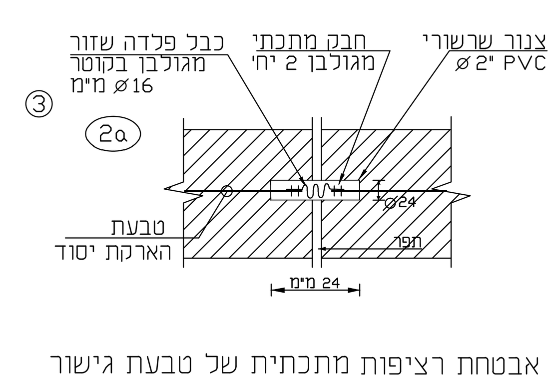

אבטחת רציפות מתכתית של טבעת גישור בתפר מבנה ביציקה

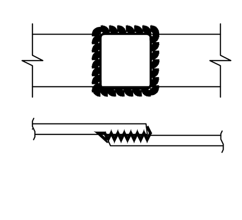

חיבור - ריתוך

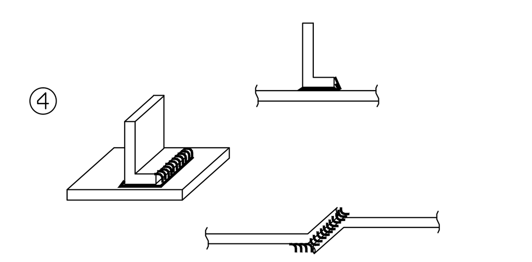

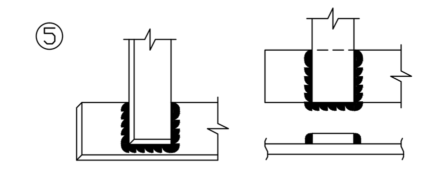

חיבור - ריתוך

פרט G : הארקת יסוד -
דוגמא לבצוע
חיבורי חיזוק ותמיכה.

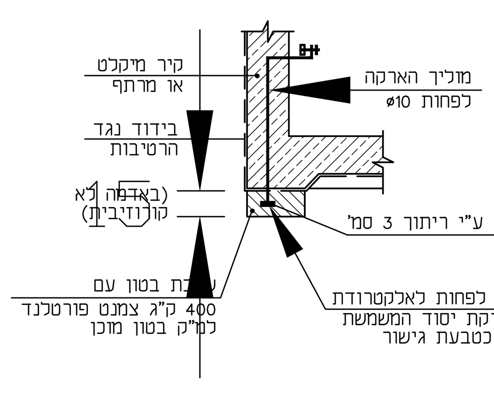

פרט I
הארקת יסוד-דוגמה לביצוע
יסוד עובר. (במקרה של בידוד נגד רטיבות)

מקרא:

- G - : ברזל זיון Ø16 מ"מ - טבעת גישור בהיקף המבנה ובמפלס קורת הבטון הנמוכה ביותר. הפס מונח באופן אנכי ביציקת הקורה (רצפה) ראה פרט (1)-G.
- חיבור בין שני חלקי-טבעת הגישור או בין טבעת הגישור לברזל הזיון ע"י ריתוך באורך 3 ס"מ לפחות או לפי פרטי חיבור כמפורט בפרטים (7÷4)-G.
- עלית פס ברזל מגולבן 30x3.5 מ"מ ביציקת העמוד (או בקיר) מטבעת הגישור לפס השוואת פוטנציאלים, היציאה תהיה בגובה +1.80m לפחות מרצפת מפלס הקומה. (ראה פרטים A÷D) פרט למצויין אחרת .
- עלית פס ברזל מגולבן ביציקת העמוד, לקופסא "2 משוריינת תהיה המותקנת 40 ס"מ רוביחל ואו\\FF85+U סיפסונ הקראה תודורטקלא רוביחל הנכה ,םיינוציחה חטשה ינפל לעמ הארקת תורן אנטנה. (ראה פרט מס E).
- האיציל דע רושיגה תעבטמ הילעו ,סנלוכ\\FF83+Uוסיה תיתחתל דע רושיגה תעבטמ הדירי במעקה הגג, סיום הפס בקופסא תהיה דוגמת הקופסא בפרט E.
- עלית פס ברזל מגולבן 30x3.5 מ"מ מטבעת הגישור, כמצויין בתוכניות
- חישוק מברזל 10 Ø לפחות מרותך לברזלי הזיון של הכלונס

הערות:

1. הארקת היסוד תבוצע בהתאם לתקנות החשמל "הארקת יסוד" קובץ תקנות 4271 מתאריך 31\9\81 או במהדורתם המעודכנת.
2. טבעת הגישור תעבור בהיקף המבנה ובמפלס הקורה הנמוכה ביותר. טבעת הגישור תבוצע כך שכל נקודה במבנה, במבט על, לא תהיה מרוחקת מהטבעת מעל ל-10 מטר.
3. יש לבצע חיבור ע"י ריתוך באורך של 3 ס"מ לפחות,דו-צדדי בין טבעת הגישור לכל עמוד המבנה שהטבעת עוברת דרכו.
4. מודגש בזאת שכל יציאת פס ברזל מיציקת הבטון או כאשר הפס מותקן בקרקע תהיה ע"י פס ברזל מגולבן 30x3.5 מ"מ כהגנה בפני שיתוך הפס. במידה ויבוצעו לפס הניל ריתוכים תנוקה נקודת הריתוך היטב עד לגילוי פני הברזל, וצביעת הריתוך בצבע רווי אבץ.
5. במעבר דרך תפר התפשטות של הבנין יש לבצע, מהדק מעבר גמיש כמפורט בפרט (2)G.
6. פרטים להארקת יסוד A-I ראה תכנית 4192\16-2-5. הפרטים מבוססים על קובץ תקנות 3854 מתאריך 30.5.78 "הארקת יסוד".
7. יסודות מבודדים לא יכולים לשמש להארקת יסוד, אלא יש להתקין מתחתם מערכת הארקת יסוד דוגמת פרט C.

ח.ג.מ. מהנדסים יועצים ומתכננים (1980) בע"מ — הנדסה אזרחית, מים וסביבה — H.G.M Consulting Engineers & Planners (1980) Ltd. Water, civil & Environmental Engineering

מטרה - וט הנדסת חשמל ובקרה 2009 בע"מ
בית "אמדוקס" רח' השחם 32 פתח תקוה. ת.ד. 7104 מיקוד 4951727
טל. 03-9216440, פקס 03-9216441
e-mail: boris@metra-watt.co.il
METRA-WATT Electrical Engineering

עבור : FOR : ח. ג. מ. מהנדסים

	לביצוע ○		למכרז ●		לעיון ○	
	תאריך	שם	תאריך	שם	תאריך	שם
בוצע			18.11.19	זויה		
אישר			18.11.19	משה		

מתקן : PLANT: תחנת משאבות הבורג-פארק אקוספורט אשקלון
נושא : TITLE : מתקן חשמל – הארקה יסוד.פרטים

DRW. No. שרטוט מס'	PAGE דף	REV. מהדורה	SCALE ק"מ	SIZE מידות
01065-EL-10-32	1 FROM 1 מתוך	01	%	297 x 420

3103-10/3001

המבצע אחראי לבדיקת המידות והתאמתם במקום! על המבצע לבקר את כל המידות פרטי הציוד ופרטי פיקוד ועל כל טעות, אי התאמה עליו להודיע למתכנן. שרטוט זה הינו רכוש בלעדי של מטרה-וט בע"מ. אין להעתיק ממנו, להראותו לצד שלישי או להשתמש בו לכל מטרה שהיא ללא הרשאה בכתב ממטרה-וט בע"מ.

DESCRIPTION תיאור	DWG.No שרטוט מס'	תאריך DATE	אישר APP	DESCRIPTION תיאור	No. מס'
REFERENCE DWG. שרטוטי סימוכין				REVISION מהדורה	

אדריכל | קונסטרוקטור | מיזוג אויר | אינסטלציה | מעליות | בטיחות | קבלן | יזם | ניהול פרוייקט | פיקוח | תאריך / יועצים / תפוצה