תאריך	**שינוי**	מהדורה
25.12.19	למכרז	1
		2
		3

תא יניקה-תנוחה

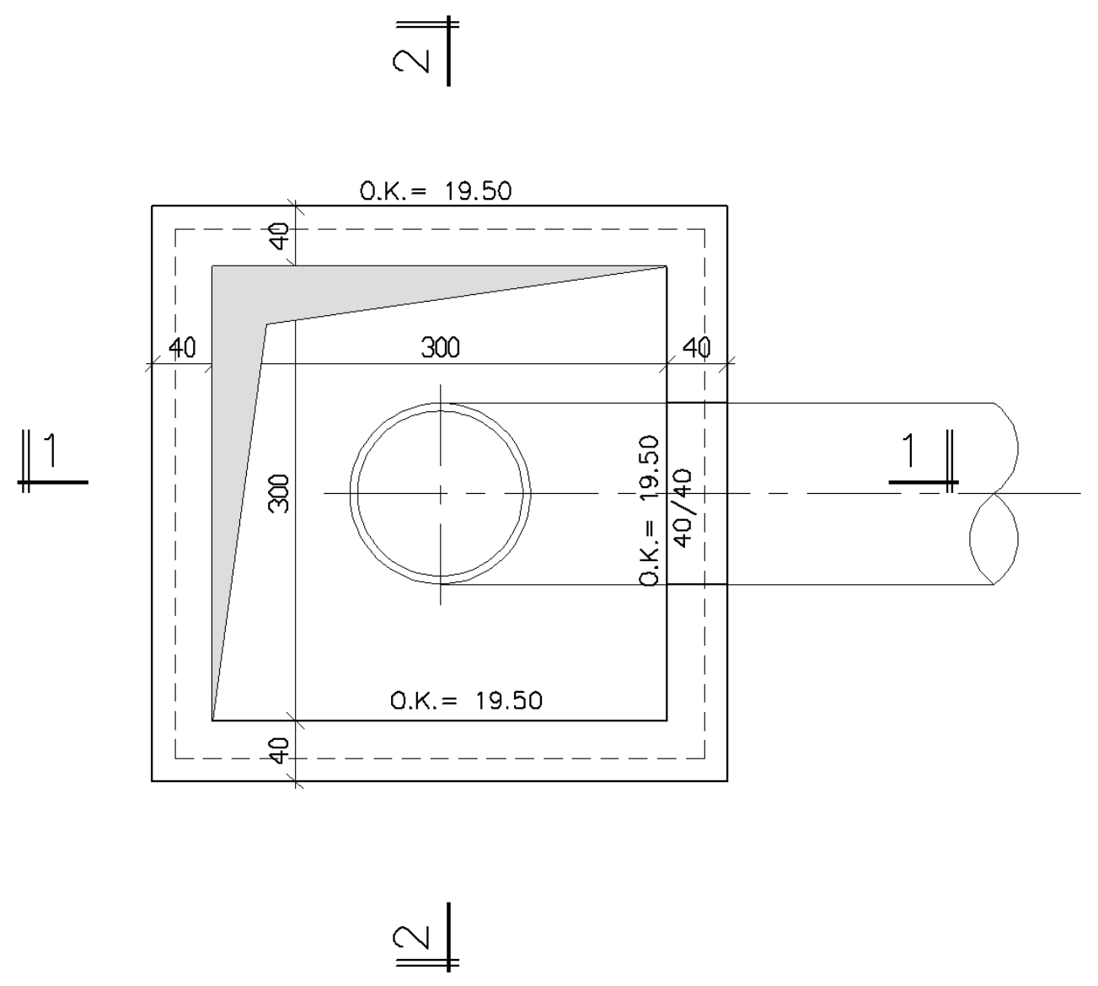
2
O.K.= 19.50
40
40
300
40
1
1
300
O.K.= 19.50
40/40
O.K.= 19.50
40
2

תוכנית תקרה במפלס 19.50
1 : 50

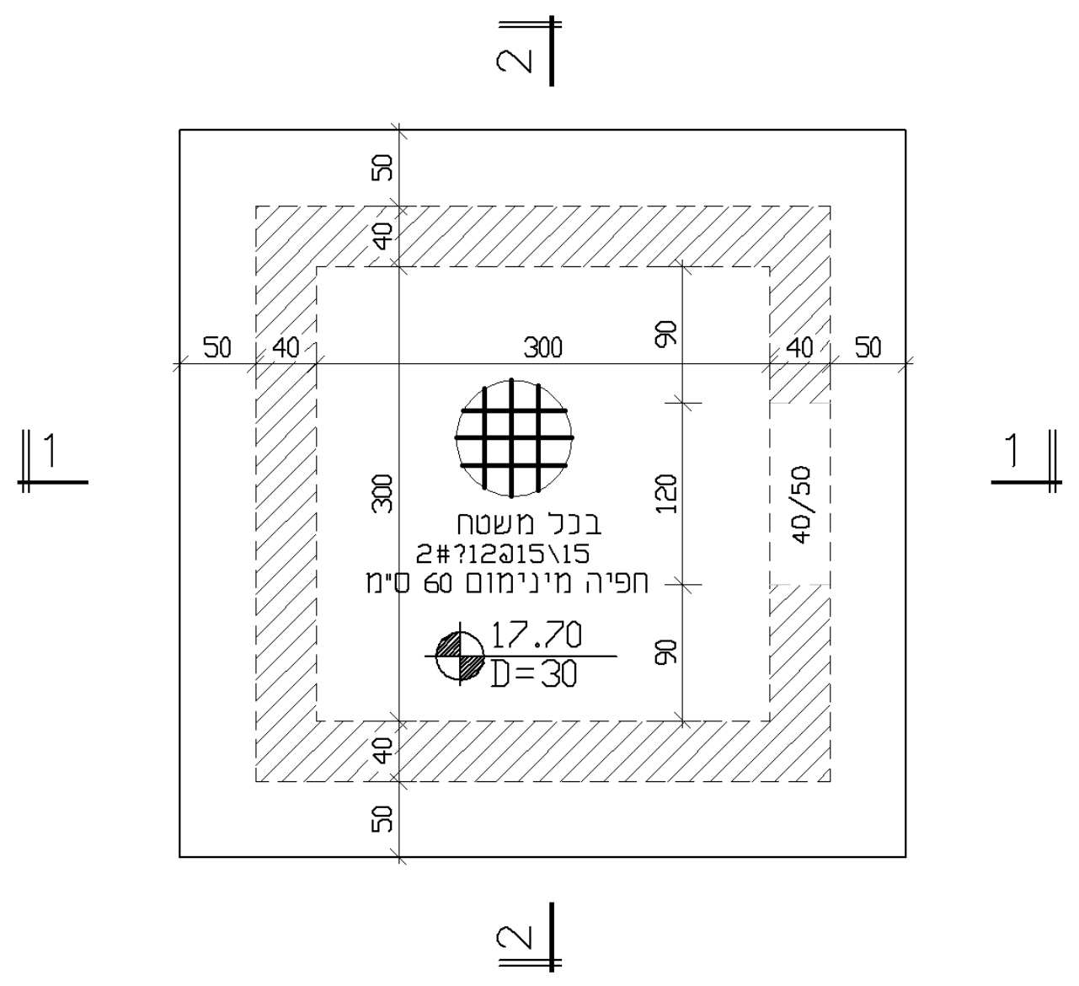
2
50
40
50
40
300
90
40
50
1
1
300
120
40/50
בכל משטח
2#?12@15\15
חפיה מינימום 60 ס"מ
17.70
D=30
90
40
50
2

תכנית רצפה במפלס 17.50
1 : 50

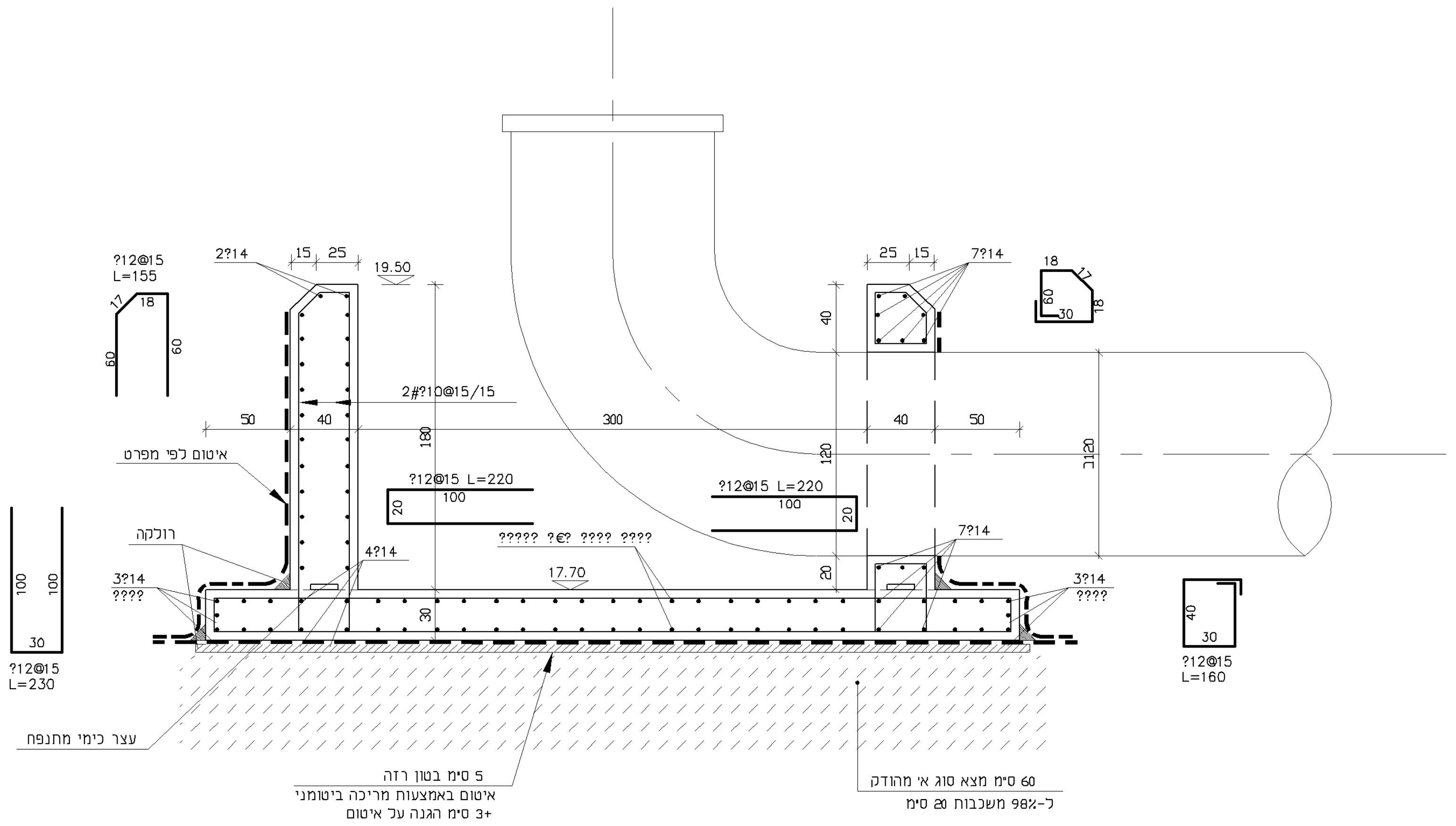
?12@15
L=155
17
18
60
60
2?14
15
25
19.50
2#?10@15/15
50
40
300
40
50
180
איטום לפי מפרט
?12@15 L=220
100
20
????? ?€? ???? ????
רולקה
4?14
3?14
????
17.70
30
100
100
30
?12@15
L=230
25
15
7?14
18
17
60
30
18
40
120
120
20
?12@15 L=220
100
20
7?14
3?14
????
40
30
?12@15
L=160
עצר כימי מתנפח
5 ס"מ בטון רזה
איטום באמצעות מריכה ביטומני
+3 ס"מ הגנה על איטום
60 ס"מ מצא סוג א' מהודק
ל-98% משכבות 20 ס"מ

חתך 1-1
1 : 25

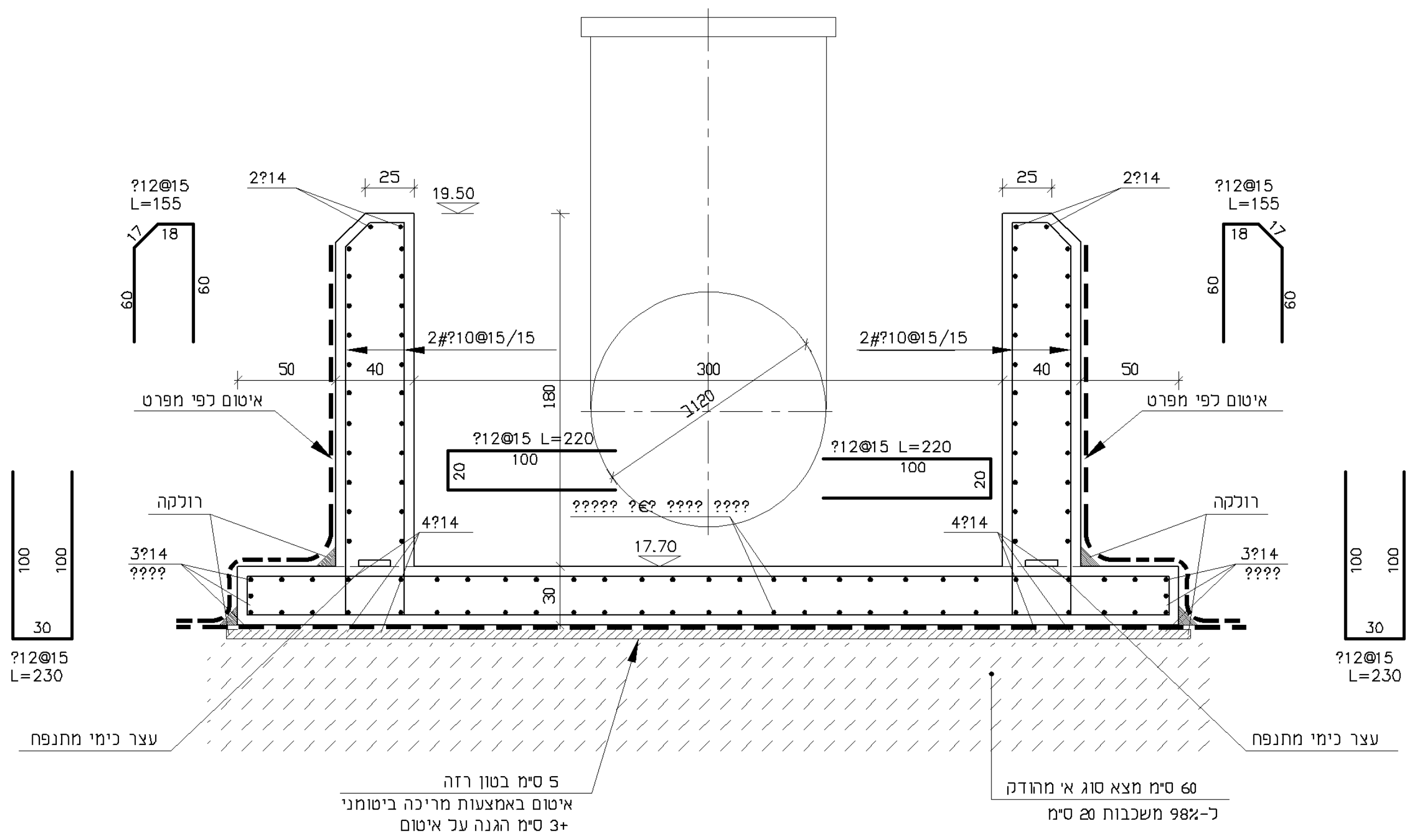
?12@15
L=155
17
18
60
60
2?14
25
19.50
2#?10@15/15
50
40
300
120
180
איטום לפי מפרט
?12@15 L=220
100
20
????? ?€? ???? ????
רולקה
4?14
3?14
????
17.70
30
100
100
30
?12@15
L=230
25
2?14
?12@15
L=155
18
17
60
60
2#?10@15/15
40
50
איטום לפי מפרט
?12@15 L=220
100
20
4?14
רולקה
3?14
????
100
100
30
?12@15
L=230
עצר כימי מתנפח
5 ס"מ בטון רזה
איטום באמצעות מריכה ביטומני
+3 ס"מ הגנה על איטום
60 ס"מ מצא סוג א' מהודק
ל-98% משכבות 20 ס"מ
עצר כימי מתנפח

חתך 2-2
1 : 25

פרט פינה
1 : 25

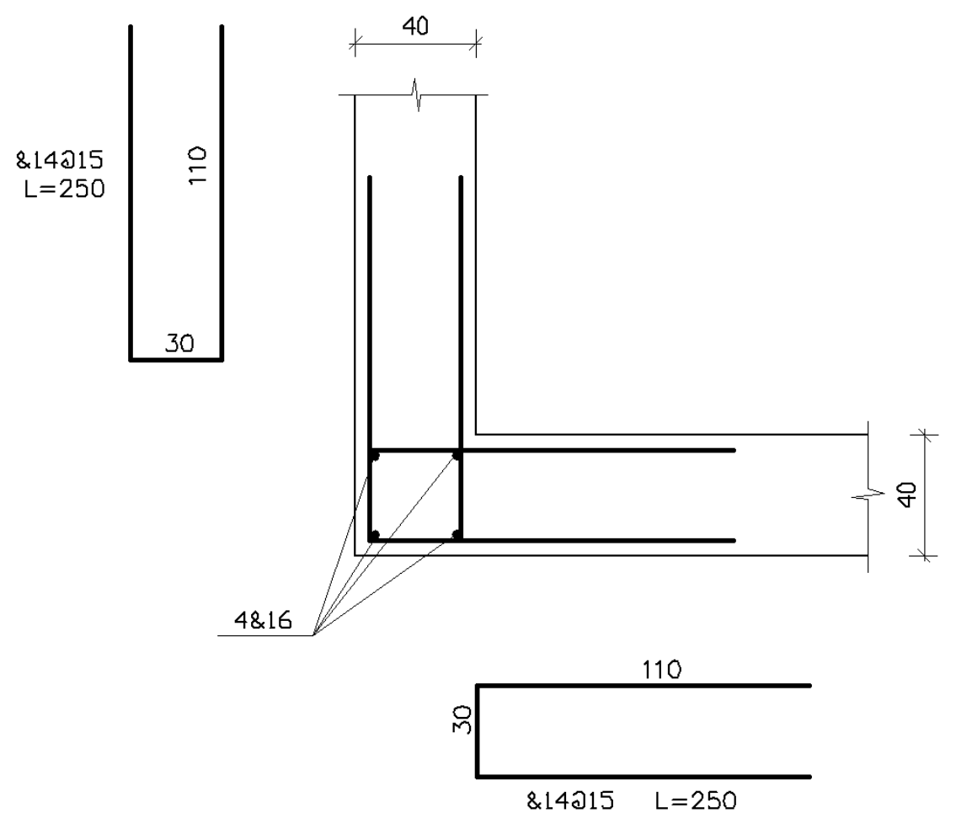
40
&14@15
L=250
110
30
40
4&16
110
30
&14@15 L=250

הערות :

1. סוג הבטון ב-40 ועובי כיסוי בטון 5 ס"מ.
   דרגת חשיפה - 5.
2. תכנית זו יש לקרוא ביחד עם תכ' האדריכל כולל הפרטים הנילווים.

ח.ג.מ מהנדסים יועצים ומתכננים (1980) בע"מ
הנדסה אזרחית, מים וסביבה
H.G.M Consulting Engineers & Planners (1980) Ltd.
Water, civil & Environmental Engineering
רח' גיבורי ישראל 7, בית אדר (ק. א') את. חדש פולג, נתניה 4250407, ת.ד. 8583
סניף דרום: ת.ד. 282 מדרשת בן-גוריון 8499000
7 Giborey Israel st. Beit Adar (1st floor), Poleg new ind. area, Netanya 4250407
P.O.B. 8583 | South Branch: P.O.B. 282 Ben Gurion College 8499000, ISRAEL
Tel. +972-73-7903900
Fax +972-9-8649805
hgm@hgm-eng.co.il
www.hgm-eng.co.il

○ לעיון ● למכרז ○ לבצוע

שם הפרויקט :

אקוספורט
אשקלון

שם הגליון :

תא יניקה מתחתית האגם
אל מתקן הסחרור

קנ"מ: 1 : 50
1 : 25
תאריך : 25.12.19

מס' תכ': 01065-ST-40-01
מס' מהדורה: 1

גלברג מהנדסים
רח' אלקחי 5, רמת אביב ג' טל : 03-6416992
E- mail: mark376@netvision.net.il