1200	1201	1202	1203	1204	1205	1206	1207	1208	1209	1210	1211	1212	1213	1214	1215
	מגען ראשי		תקלת עומס יתר		מתנע רך						פיקוד גוף חימום מנוע		תרמיסטור		

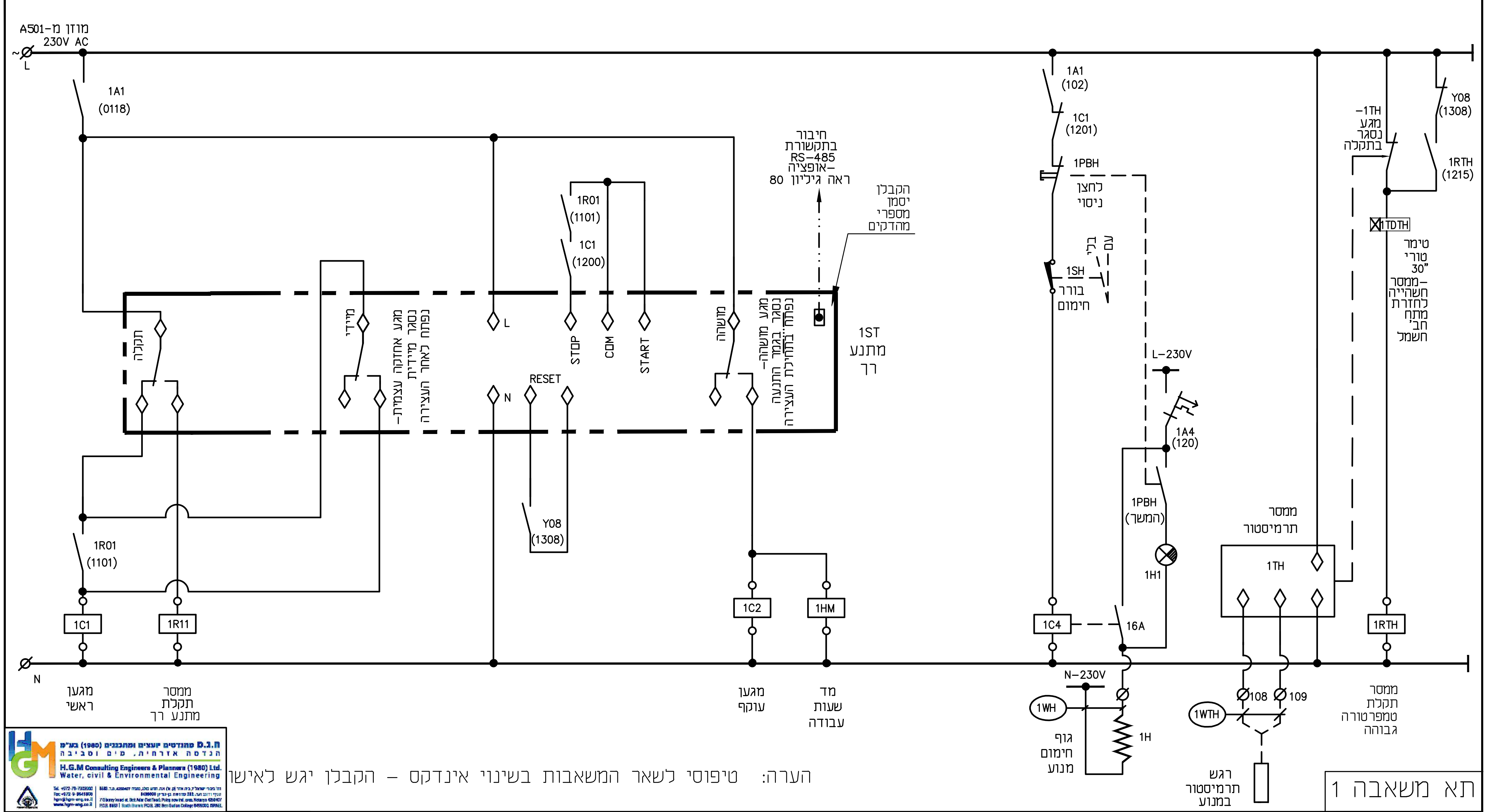

הערה: טיפוסי לשאר המשאבות בשינוי אינדקס - הקבלן יגש לאישור

תא משאבה 1

ח.ג.מ מהנדסים יועצים ומתכננים (1980) בע"מ
הנדסה אזרחית, מים וסביבה
H.G.M Consulting Engineers & Planners (1980) Ltd.
Water, civil & Environmental Engineering

מטרה - וט הנדסת חשמל ובקרה 2009 בע"מ
בית "אמרגד" רח' החשמ 32 פתח תקוה.
ת.ד. 7104 מיקוד 4951727
טל. 03-9216440, פקס 03-9216441
e-mail: boris@metra-watt.co.il
METRA-WATT
Electrical Engineering

FOR : עבור : ח. ג. מ. מהנדסים

	לבצוע ○		למכרז ●		לעיון ○	
	תאריך	שם	תאריך	שם	תאריך	שם
בוצע			22.12.19	זויה		
אישר			22.12.19	משה		

PLANT: מתקן : מתקן טיהור מי האגם - פארק אקוספורט אשקלון

TITLE : נושא : לוח חשמל - תא משאבה 1 - פיקוד 230V AC.

DRW. No. שרטוט מס'	PAGE דף	REV. מהדורה	SCALE ק"מ	SIZE מידות
01065-EL-30-09	1 FROM מתוך 1	01	%	297 x 420

3103-30/0012

נמבצע אחראי לבדיקת המידות ולהתאמתם במקום!
על המבצע לבקר את כל המידות פרטי הציוד ופרטי פיקוד ועל כל טעות, אי התאמה עליו להודיע למתכנן.
שרטוט זה הינו רכוש בלעדי של מטרה-וט בע"מ.
אין להעתיק ממנו, להראותו לצד שלישי או להשתמש בו לכל מטרה שהיא ללא הרשאה בכתב ממטרה-וט בע"מ.

DESCRIPTION תיאור	DWG.No שרטוט מס'	תאריך DATE	אישר APP	DESCRIPTION תיאור	No. מס'
REFERENCE DWG. שרטוטי סימוכין				REVISION מהדורה	

אדריכל	קונסטרוקטור	מיזוג אויר	אינסטלציה	מעליות	בטיחות	קבלן	יזם	ניהול פרוייקט	פיקוח	תאריך / יועצים / תפוצה