8800	8801	8802	8803	8804	8805	8806	8807	8808	8809	8810	8811	8812	8813	8814	8815
מד כלור נתור CLR2			מד PH2		מד עכירות TU2		מד מוליכות EC1		מד עכירות TU1		מד PH1		מד מוליכות EC2	שמור	

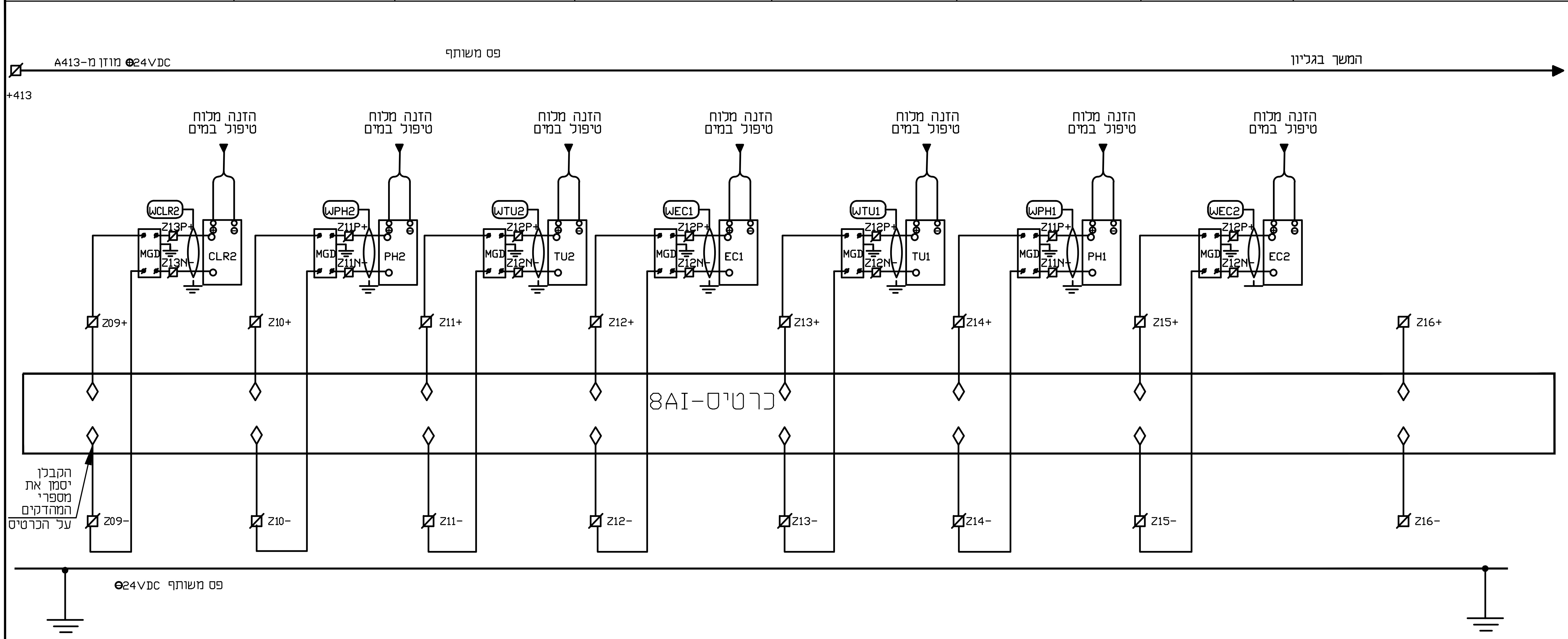

ח.ג.מ מהנדסים יועצים ומתכננים (1980) בע"מ
הנדסה אזרחית, מים וסביבה
H.G.M Consulting Engineers & Planners (1980) Ltd.
Water, civil & Environmental Engineering

METRA-WATT
Electrical Engineering
מטרה - וט הנדסת חשמל ובקרה 2009 בע"מ
בית "אמרגד" רח' השחם 32 פתח תקווה.
ת.ד. 7104 מיקוד 4951727
טל. 03-9216440, פקס 03-9216441
e-mail: boris@metra-watt.co.il

FOR : עבור :
ח. ג. מ.
מהנדסים

תא בקר ופיקוד משותף

	לבצוע ○		למכרז ●		לעיון ○	
	תאריך	שם	תאריך	שם	תאריך	שם
בוצע			22.12.19	דויה		
אישר			22.12.19	משה		

PLANT: מתקן : מתקן טיהור מי האגם - פארק אקוספורט אשקלון

TITLE : נושא : לוח חשמל - תא בקר ופיקוד משותף - חיווט כניסות אנלוגיות - המשך

DRW. No. שרטוט מס'	PAGE דף	REV. מהדורה	SCALE ק"מ	SIZE מידות
01065-EL-30-29	1 FROM מתוך 1	01	%	297 x 420

3103-30/0088

נמבצע אחראי לבדיקת המידות ולהתאמתם במקום!
על המבצע לבקר את כל המידות פרטי הציוד ופרטי פיקוד ועל כל טעות, אי התאמה עליו להודיע למתכנן.

שרטוט זה הינו רכוש בלעדי של מטרה-וט בע"מ.
אין להעתיק ממנו, להראותו לצד שלישי או להשתמש בו לכל מטרה שהיא ללא הרשאה בכתב ממטרה-וט בע"מ.

DESCRIPTION תיאור	DWG.No שרטוט מס'	תאריך DATE	אישר APP	DESCRIPTION תיאור	No. מס'
REFERENCE DWG. שרטוטי סימוכין				REVISION מהדורה	

אדריכל	קונסטרוקטור	מיזוג אויר	אינסטלציה	מעליות	בטיחות	קבלן	יזם	ניהול פרוייקט	פיקוח	תאריך / יועצים / תפוצה