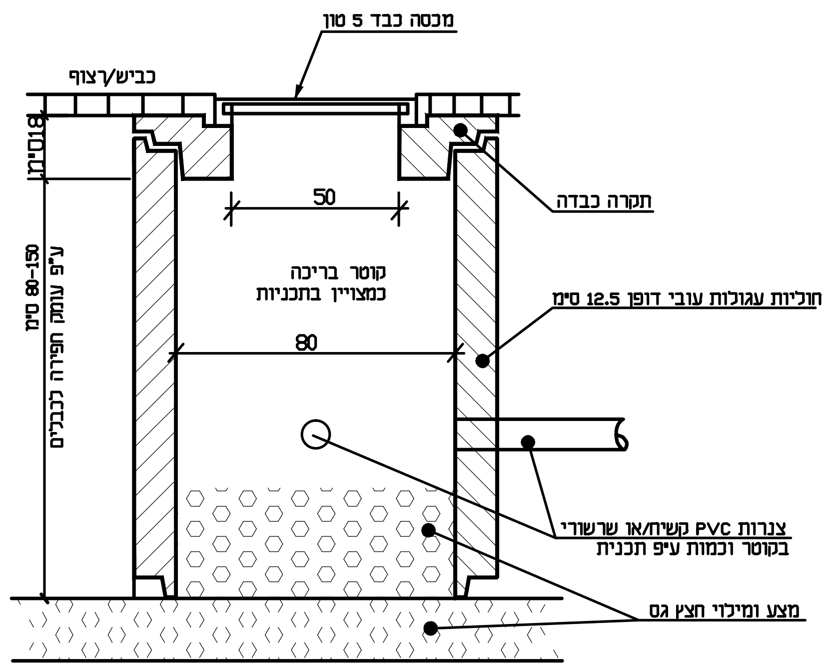

פרט בריכה מעבר

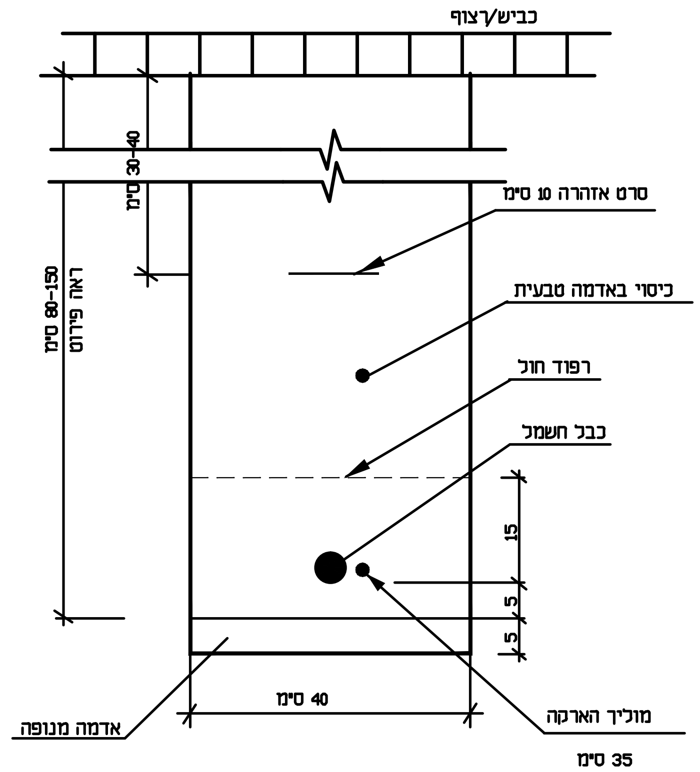

חתך טיפוסי צנור בחפירה

עומק חפירה:

- כבלי חשמל מ.ג. 150 ס"מ
- כבלי חשמל מ.נ. כביש 100 ס"מ
- כבלי חשמל מ.נ. במדרכה 80 ס"מ

ח.ג.מ. מהנדסים יועצים ומתכננים (1980) בע"מ
הנדסה אזרחית, מים וסביבה
H.G.M Consulting Engineers & Planners (1980) Ltd.
Water, civil & Environmental Engineering

	לבצוע ○		למכרז ●		לעיון ○	
	תאריך	שם	תאריך	שם	תאריך	שם
בוצע			22.12.19	זויה		
אישר			22.12.19	משה		

METRA-WATT
Electrical Engineering

מטרה - וט הנדסת חשמל ובקרה 2009 בע"מ
בית "אמרגד" רח' השחם 32 פתח תקוה.
ת.ד. 7104 מיקוד 4951727
טל. 03-9216440, פקס 03-9216441
e-mail: boris@metra-watt.co.il

FOR : עבור :
ח.ג.מ. מהנדסים

PLANT: מתקן : **מתקן טיהור מי האגם - פארק אקוספורט אשקלון**

TITLE : נושא :
מתקן חשמל -
פרט יסוד לבריכה,חפירה - פרטים

נמבצע אחראי לבדיקת המידות ולהתאמתם במקום!
על המבצע לבקר את כל המידות פרטי הציוד ופרטי פיקוד ועל כל טעות, אי התאמה עליו להודיע למתכנן.
שרטוט זה הינו רכוש בלעדי של מטרה-וט בע"מ.
אין להעתיק ממנו, להראותו לצד שלישי או להשתמש בו לכל מטרה שהיא ללא הרשאה בכתב ממטרה-וט בע"מ.

DRW. No. שרטוט מס'	PAGE דף / FROM מתוך	REV. מהדורה	SCALE ק"מ	SIZE מידות
01065-EL-30-45	1 / 1	01	%	297 x 420

3103-30/3007

DESCRIPTION תיאור	DWG.No שרטוט מס'	תאריך DATE	אישר APP	DESCRIPTION תיאור	No. מס'
REFERENCE DWG. שרטוטי סימוכין				REVISION מהדורה	

אדריכל	קונסטרוקטור	מיזוג אויר	אינסטלציה	מעליות	בטיחות	קבלן	יזם	ניהול פרוייקט	פיקוח	תאריך / יועצים / תפוצה