000	001	002	003	004	005	006	007	008	009	010	011	012	013	014	015

עמוד תאורה טיפוסי

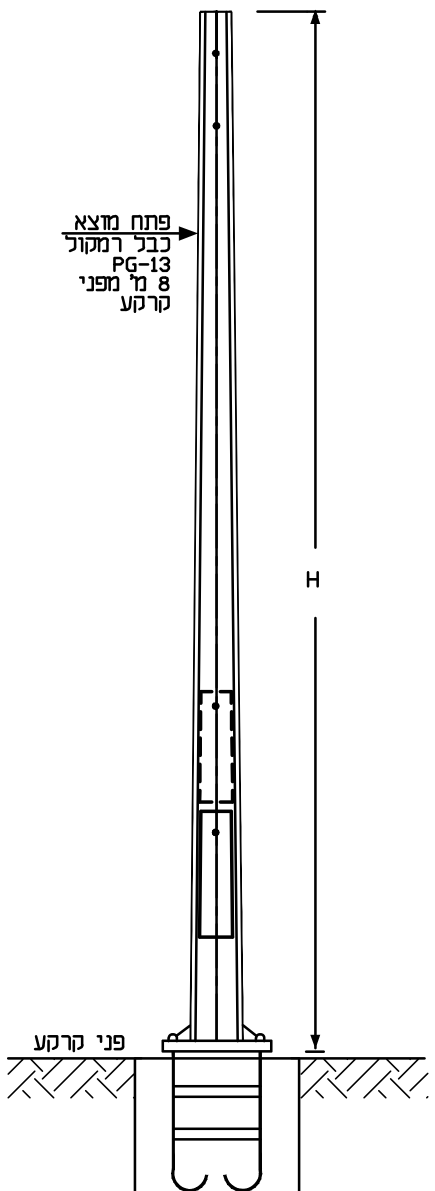

ראש עמוד - טיפוסי

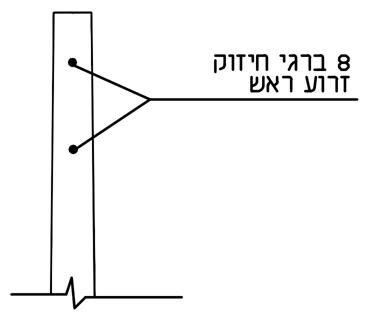

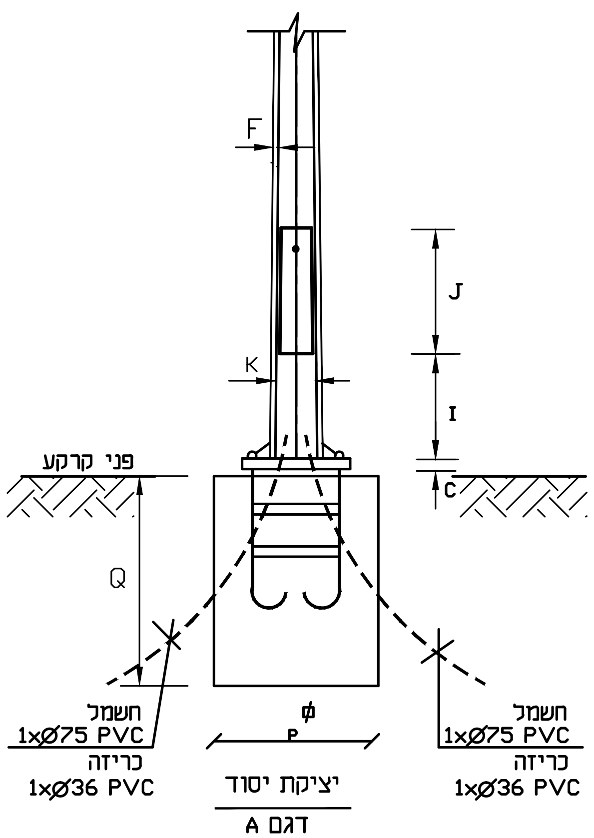

טבלת מידות לעמודי פלדה - מתומנים

גובה עמוד (מטר)	עובי הפח (מ"מ)	רוחב העמוד קצה תחתון (מ"מ)	רוחב העמוד קצה עליון (מ"מ)	גודל פלטת בסיס העמוד (מ"מ)	מרחק בין החורים (מ"מ)	ברגי יסוד אורך (מ"מ)	מידות מומלצות ליציקה (ס"מ)	גובה תחילת הפתח	גודל הפתח (מ"מ)
H	F	S	A	B x B x C	D	N - O	P \ P \ Q	I	J x K
4	3	160	60	300x300x6	240	3\4" - 300	60 \ 60 \ 70	500	400x110
5	3	185	60	380x380x8	300	3\4" - 300	60 \ 60 \ 70	500	555x115
6	3	190	75	380x380x8	300	1" - 300	70 \ 70 \ 80	500	500x120
7	4	210	75	380x380x8	300	1" - 400	70 \ 70 \ 80	500	500x125
8	4	226	104	500x500x10	400	1 1\8" - 500	100 \ 100 \ 100	500	600x130
9	4	242	104	500x500x10	400	1 1\8" - 500	100 \ 100 \ 100	500	600x135
10	4	258	104	500x500x10	400	1 1\8" - 500	100 \ 100 \ 120	500	600x140
12	4	290	104	500x500x10	400	1\2" - 650	130 \ 130 \ 160	500	600x150
15	5	362	120	700x700x15	700	1 1\4" - 1000	160 \ 160 \ 200	500	600x160

בסיס בטון + פלטת יסוד

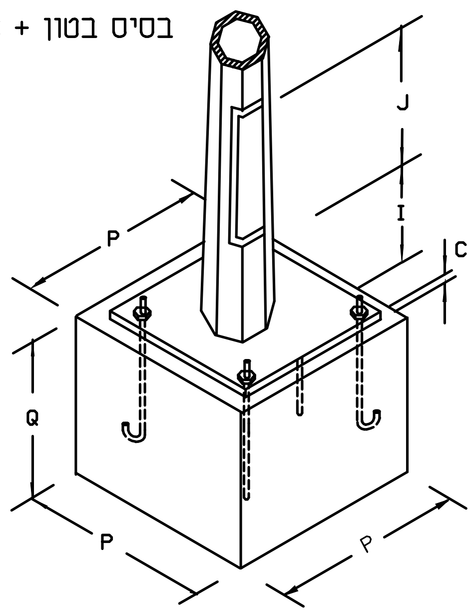

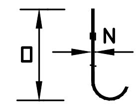

בורג בסיס

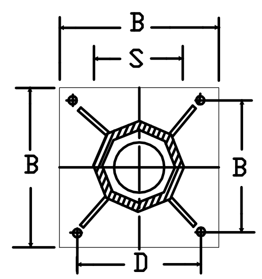

בסיס עמוד

ח.ג.מ. מהנדסים יועצים ומתכננים (1980) בע"מ
הנדסה אזרחית, מים וסביבה
H.G.M Consulting Engineers & Planners (1980) Ltd.
Water, civil & Environmental Engineering

METRA-WATT Electrical Engineering
מטרה - וט הנדסת חשמל ובקרה 2009 בע"מ
בית "אמרגד" רח' השחם 32 פתח תקוה.
ת.ד. 7104 מיקוד 4951727
טל. 03-9216440, פקס 03-9216441
e-mail: boris@metra-watt.co.il

FOR : עבור : ח. ג. מ. מהנדסים

	לבצוע ○		למכרז ●		לעיון ○	
	תאריך	שם	תאריך	שם	תאריך	שם
בוצע			22.12.19	דויה		
אישר			22.12.19	משה		

PLANT: מתקן : מתקן טיהור מי האגם - פארק אקוספורט אשקלון

TITLE : נושא : מתקן חשמל - עמוד תאורה - פרטים

נמבצע אחראי לבדיקת המידות ולהתאמתם במקום!
על המבצע לבקר את כל המידות פרטי הציוד ופרטי פיקוד ועל כל טעות, אי התאמה עליו להודיע למתכנן.
שרטוט זה הינו רכוש בלעדי של מטרה-וט בע"מ.
אין להעתיק ממנו, להראותו לצד שלישי או להשתמש בו לכל מטרה שהיא ללא הרשאה בכתב ממטרה-וט בע"מ.

DRW. No. שרטוט מס'	PAGE דף	REV. מהדורה	SCALE ק"מ	SIZE מידות
01065-EL-30-46	1 FROM מתוך 1	01	%	297 x 420

3103-30/3008

DESCRIPTION תיאור | DWG.No שרטוט מס' | REFERENCE DWG. שרטוטי סימוכין | תאריך DATE | אישר APP | DESCRIPTION תיאור | No. מס' | REVISION מהדורה

אדריכל | קונסטרוקטור | מיזוג אויר | אינסטלציה | מעליות | בטיחות | קבלן | יזם | ניהול פרויקט | פיקוח | תאריך | יועצים | תפוצה