1100	1101	1102	1103	1104	1105	1106	1107	1108	1109	1110	1111	1112	1113	1114	1115
דרישה להפעלה				תקלת שסתום אל-חוזר						תקלת מכשיר נוכחות מים בקו יניקה					

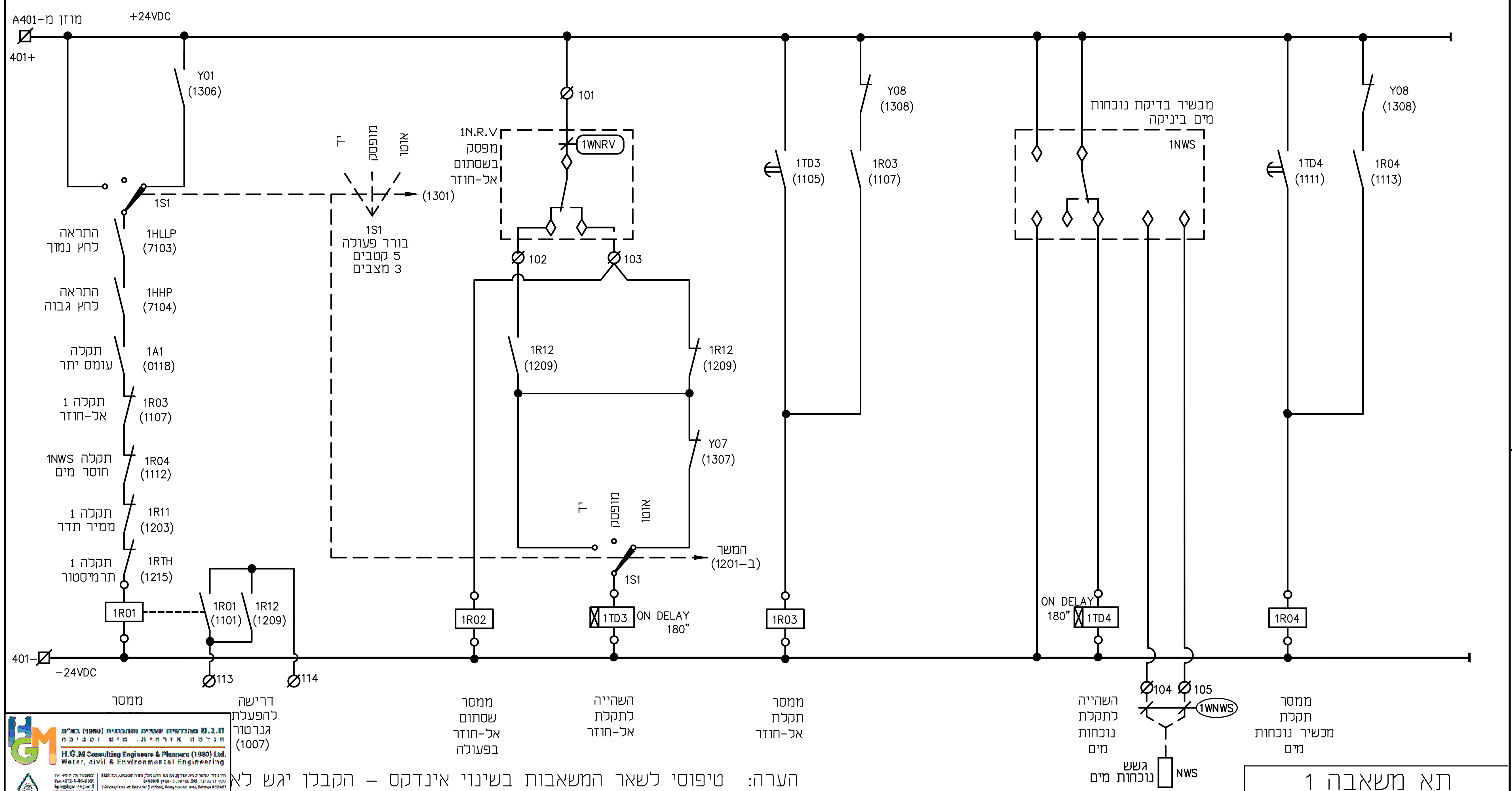

הערה: טיפוסי לשאר המשאבות בשינוי אינדקס – הקבלן יגש לא

תא משאבה 1

H.G.M מהנדסים יועצים ומתכננים (1980) בע"מ
H.G.M Consulting Engineers & Planners (1980) Ltd.
Water, civil & Environmental Engineering

METRA-WATT Electrical Engineering
מטרה – וט הנדסת חשמל ובקרה 2009 בע"מ
בית "אמרגד" רח' השחם 32 פתח תקוה.
ת.ד. 7104 מיקוד 4951727
טל. 03-9216440, פקס 03-9216441
e-mail: boris@metra-watt.co.il

FOR : עבור : ח. ג. מ. מהנדסים

	לביצוע ○		למכרז ●		לעיון ○	
	תאריך	שם	תאריך	שם	תאריך	שם
בוצע			22.12.19	דויה		
אישר			22.12.19	משה		

PLANT: מתקן : מתקן טיהור מי האגם - פארק אקוספורט אשקלון

TITLE : נושא : לוח חשמל B – לוח מערכת השקיה
תא משאבה 1 – פיקוד 24V DC.

DRW. No. שרטוט מס'	PAGE דף	FROM מתוך	REV. מהדורה	SCALE ק"מ	SIZE מידות
01065-EL-30-51	1	1	01	%	297 x 420

3103-30/B0011

נמבצע אחראי לבדיקת המידות ולהתאמתם במקום!
על המבצע לבקר את כל המידות פרטי הציוד ופרטי פיקוד ועל כל טעות, אי התאמה עליו להודיע למתכנן.
שרטוט זה הינו רכוש בלעדי של מטרה-וט בע"מ.
אין להעתיק ממנו, להראותו לצד שלישי או להשתמש בו לכל מטרה שהיא ללא הרשאה בכתב ממטרה-וט בע"מ.

DESCRIPTION תיאור	DWG.No שרטוט מס'	תאריך DATE	אישר APP	DESCRIPTION תיאור	No. מס'
REFERENCE DWG. שרטוטי סימוכין				REVISION מהדורה	

אדריכל	קונסטרוקטור	מיזוג אויר	אינסטלציה	מעליות	בטיחות	קבלן	יזם	ניהול פרוייקט	פיקוח	תאריך / יועצים / תפוצה