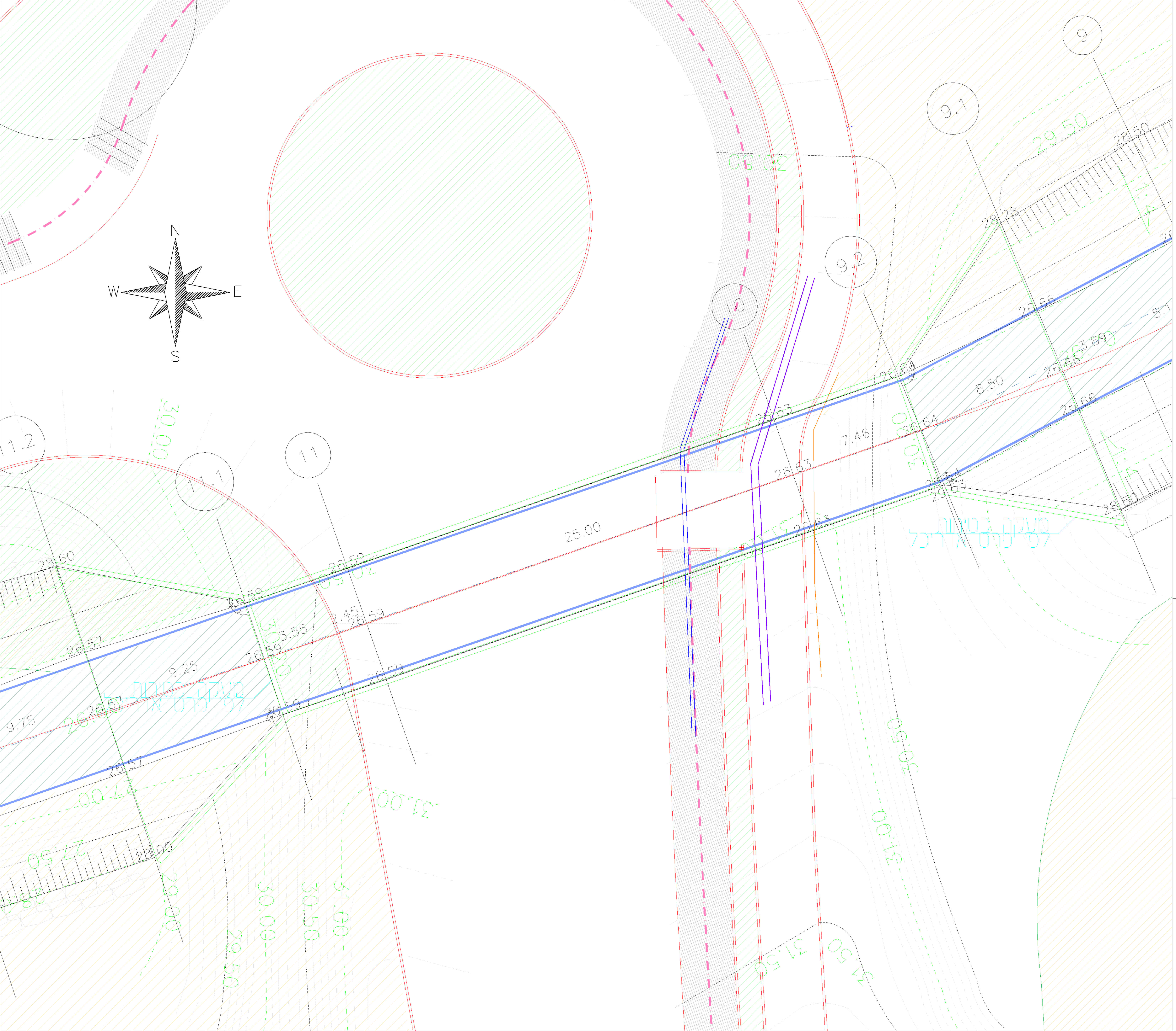

N
W
E
S
12
11.2
11.1
11
10
9.2
9.1
9
25.00
9.25
8.50
7.46
3.55
2.45
26.57
26.59
26.63
26.64
26.66
28.60
28.28
28.00
28.50

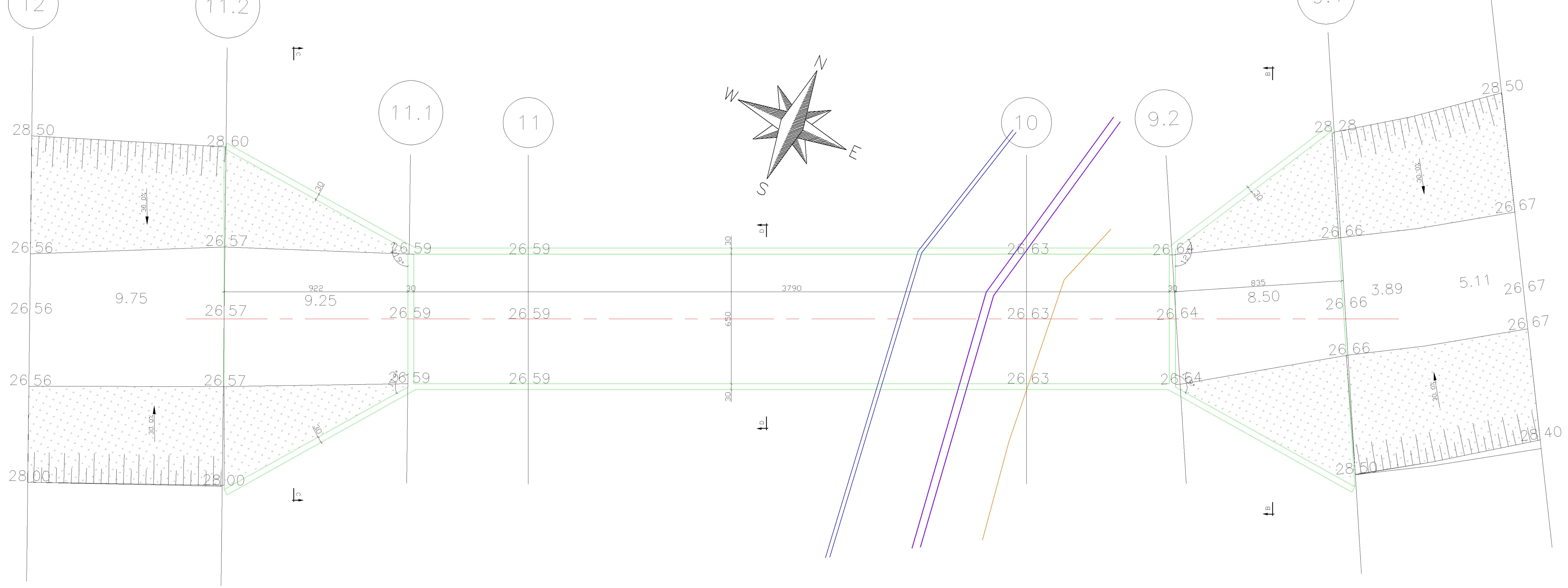

מבט על

12
11.2
11.1
11
10
9.2
9.1
9
N
W
E
S
28.50
28.60
28.00
26.56
26.57
26.59
26.63
26.64
26.66
26.67
28.28
28.50
28.40
9.75
9.25
922
3790
825
8.50
3.89
5.11
650

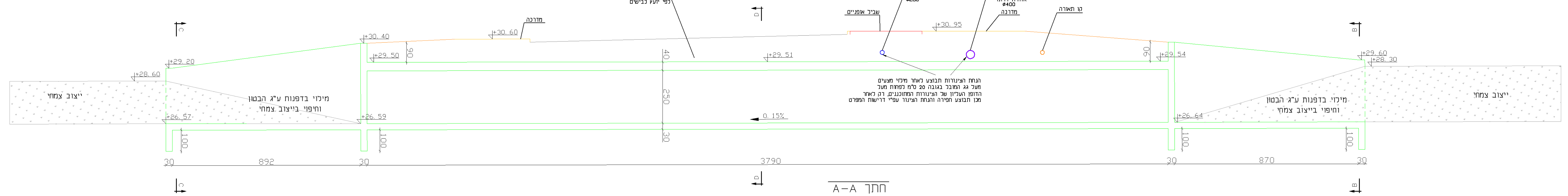

חתך A-A

מבנה הכביש
כפי יועץ כבישים
מדרכה
שביל אופניים
קו מים
Ø200
צינור סניקה מח"ש
אזה"ת דרומי
Ø400
מדרכה
קו תאורה
הנחת הצינורות תבוצע לאחר מילוי מצעים
מעל גג המובל בגובה 20 ס"מ לפחות מעל
הדופן העליון של הצינורות המתוכננים, רק לאחר
מכן תבוצע חפירה והנחת הצינור עפ"י דרישות המפרט
ייצוב צמחי
מילוי בדפנות ע"ג הבטון
וחיפוי בייצוב צמחי
+28.60
+29.20
+30.40
+30.60
+29.50
+29.51
+30.95
+29.54
+29.60
+28.30
+26.57
+26.59
+26.64
0.15%
90
40
250
30
100
30
892
3790
870

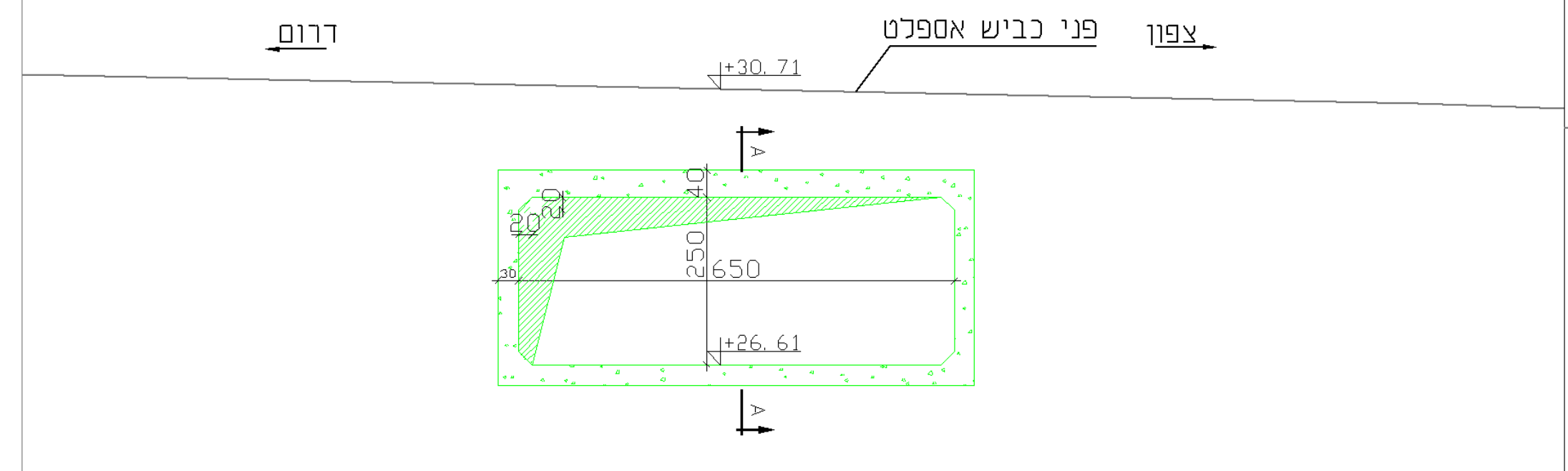

חתך D-D

דרום
פני כביש אספלט
צפון
+30.71
40
250
650
+26.61

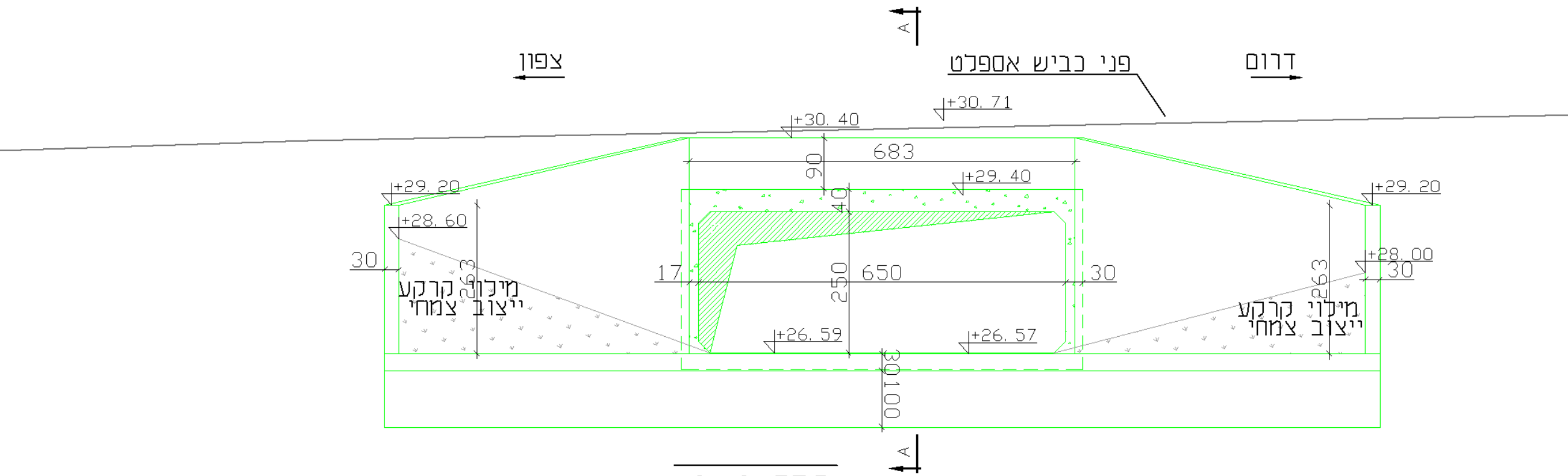

חתך C-C

צפון
פני כביש אספלט
דרום
+30.40
+30.71
683
+29.20
+28.60
+29.40
+28.00
מילוי קרקע
ייצוב צמחי
650
250
+26.59
+26.57

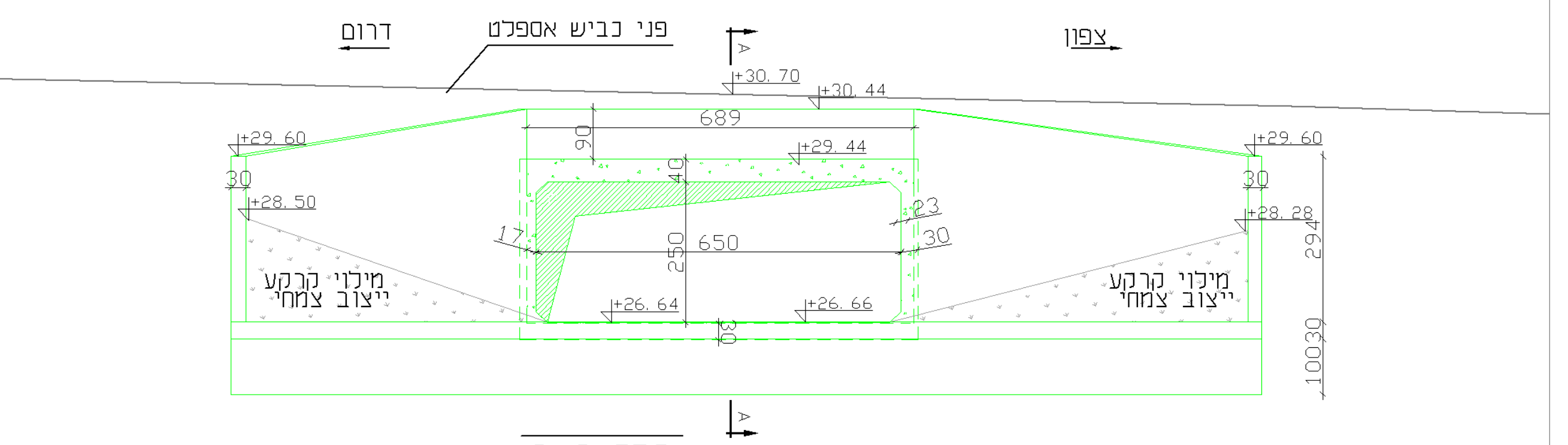

חתך B-B

דרום
פני כביש אספלט
צפון
+30.70
+30.44
689
+29.60
+28.50
+29.44
+28.28
מילוי קרקע
ייצוב צמחי
650
250
+26.64
+26.66
10030

שינוי מס. REV. NO.	מהות/נושא השינוי SUBJECT/NATURE OF REVISION	תאריך DATE	תכנן DESIGN	אשר APPROVAL.
0	חכנון ראשוני	20.10.2019	ת. שטרן	ש. בדולח
1	שינוי גובה קירות בכניסה ויציאה מהמובל	28.10.2019	ת. שטרן	ש. בדולח
2	שינוי כללי- חוואי, אורך, גבהים	04.11.2019	ת. שטרן	ש. בדולח

שינויים בתכנית REVISIONS & AMENDMENTS

לעיון ○	למכרז ●	לבצוע ○	מהדורה / שינוי
תאריך DATE	תאריך DATE 22.12.2019	תאריך DATE	2

הוכן עבור: PREPARED FOR:
חכ"ל אשקלון

ח.ג.מ מהנדסים יועצים ומתכננים (1980) בע"מ
הנדסה אזרחית, מים וסביבה
H.G.M Consulting Engineers & Planners (1980) Ltd.
Water, civil & Environmental Engineering

רח' גיבורי ישראל 7, בית אדר (ק. א') אזה. חדש פולג, נתניה 4250407, ת.ד. 8583
סניף דרום: ת.ד. 282 מדרשת בן-גוריון 8499000
7 Giborey Israel st. Beit Adar (1st floor), Poleg new ind. area, Netanya 4250407
P.O.B. 8583 | South Branch: P.O.B. 282 Ben Gurion College 8499000, ISRAEL
Tel. +972-73-7903900
Fax: +972-9-8649805
hgm@hgm-eng.co.il
www.hgm-eng.co.il

שם המפעל PLACE/SCHEME: אשקלון
שם הפרוייקט PROJECT: אקוספורט

נושא השרטוט SUBJECT OF DRAWING
מעביר מים בנחל
חתך אורך A-A+תנוחה
חתכי רוחב B-B, C-C, D-D

	תכנן DESIGN	שרטט DRAWN	בקר CHECKED	אשר APPROVAL	קנה המידה SCALE
שם NAME	DESIGN	DRAWN	CHECKED	APPROVAL	1:100
חתימה SIGNATURE	ת. שטרן	ת. שטרן	ש. בדולח	ש. בדולח	

מספר השרטוט DRAWING NO.: 24-01
שם הקובץ: FILE NO.: X:\PROJECT\01\01065\DETAILDESIGN\01065-24.DWG
מספר הפרוייקט PROJECT NO.: 01065
מידות הגליון DRAWING DIM.: 1600X600