3103-20/0086

8600	8601	8602	8603	8604	8605	8606	8607	8608	8609	8610	8611	8612	8613	8614	8615
	חדלת חוק"מ		ק"חק חוק"מ מפעיל LM4		ק"חק חוק"מ מפעיל LM5			TM חיישן	TM בקרת חום	CM חדל חום TM		PH TM			

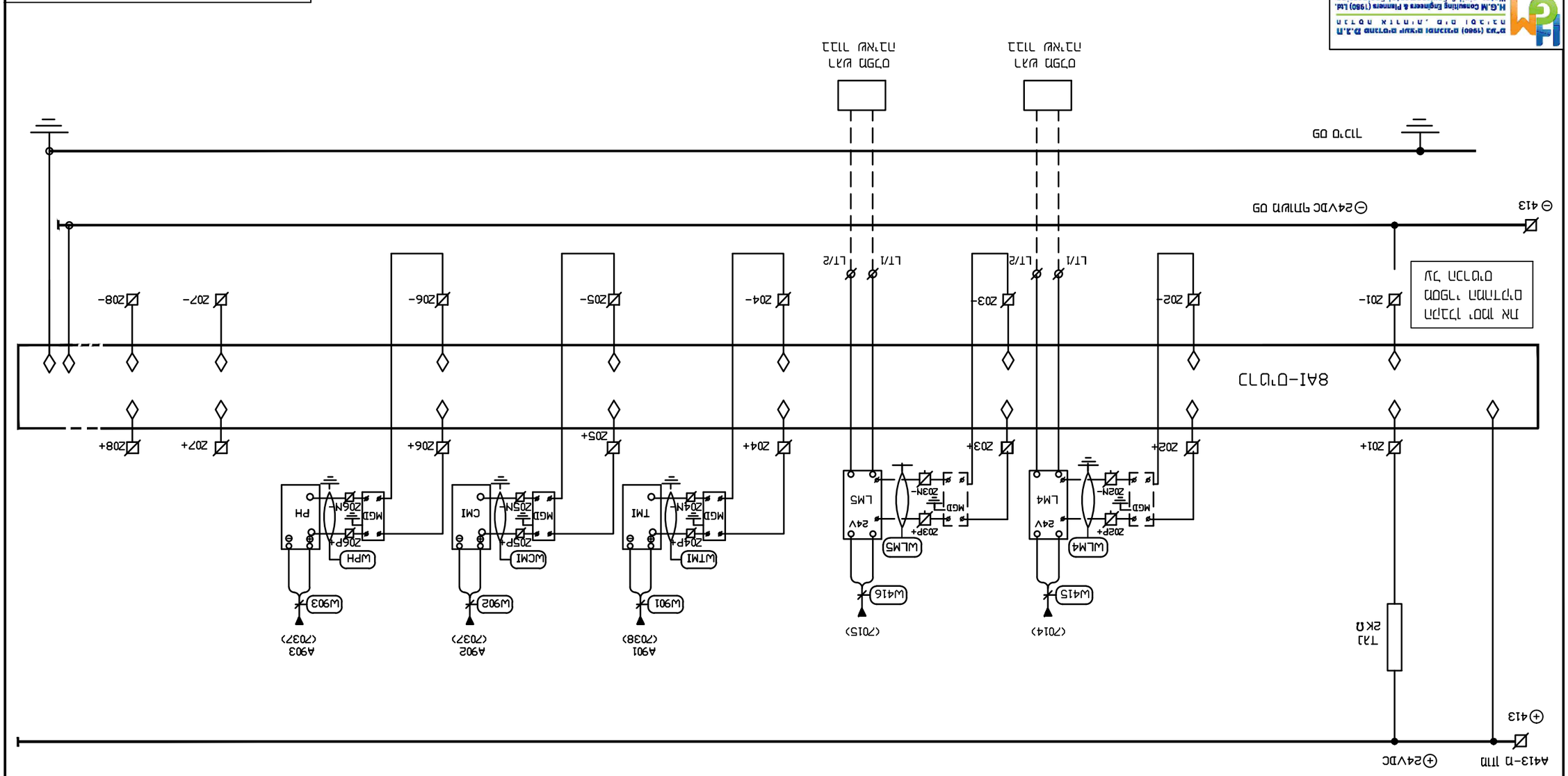

| | | | | | | | | | | | | | | |