התקנת בית תקע דגם CEE-17 לתאורת חג
על עמוד תאורה

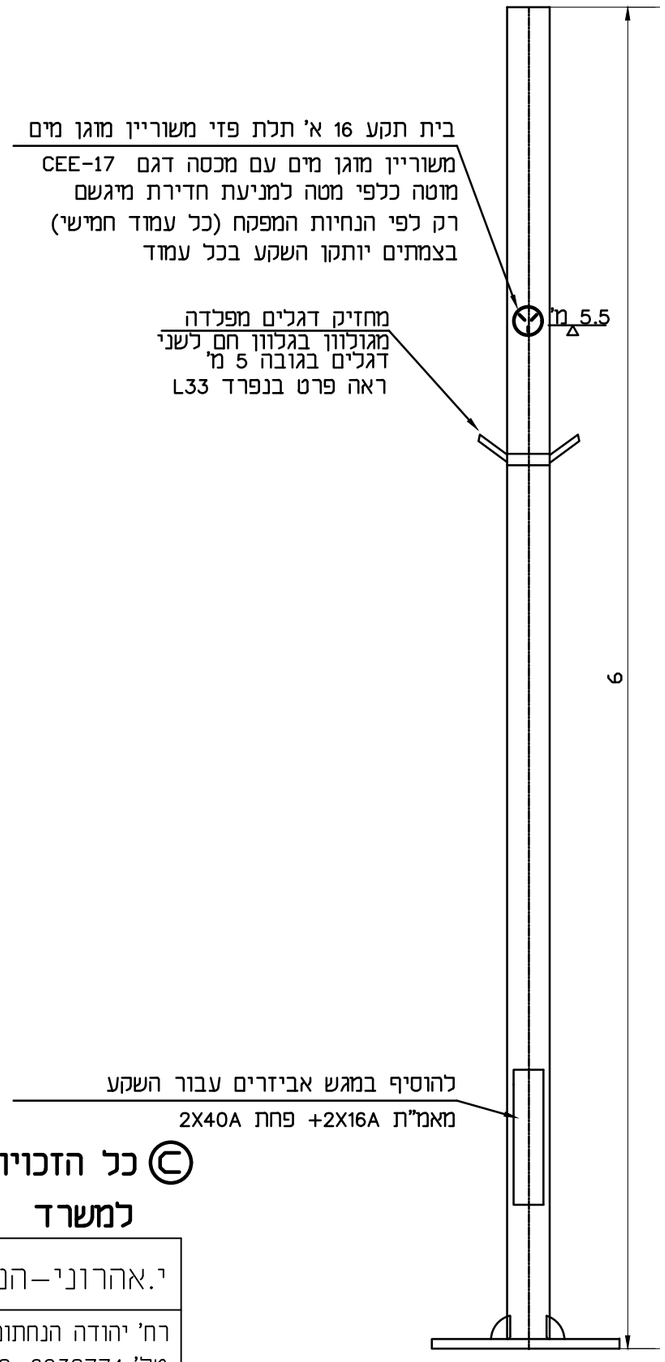

שקע דגם 1x16A CEE-17

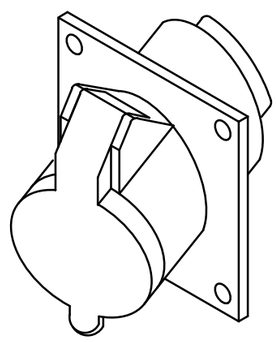

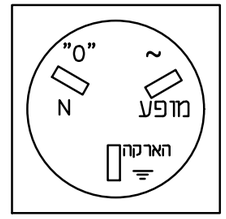

אופן חיבור מוליכים
בבית תקע

הערות

1. חיבור הקיר על העמוד יהיה מסוג CEE17 1*16 אמפר עם מכסה.
2. השקע יהיה עם הטייה כלפי מטה למניעת חדירת מי גשם.
3. חיזוק השקע לעמוד יהיה ע"י ברגים בחורים שהוכנו מבעוד מועד בטרם הגליון.
4. לא יתקבל חיבור קיר אחר מלבד CEE17
5. פרט זה לתאורת חג יבוצע לפי מפרט 08 פרק 0805 סעיף 08055 סעיף משנה 080554
6. השקע יותקן על כל עמוד המסומן בתכנית

© כל הזכויות שמורות
למשרד י.אהרוני

י.אהרוני-הנדסת חשמל
רח' יהודה הנחתום 4 באר-שבע
טל': 08-6238774
פקס: 08-6238776

L23