פרט ברגי יסוד לעמוד תאורה פרטי

הערות:

1. אורך בורג היסוד הבולט מחוץ לפני היסוד העליונים יחושב כך שיוכל לכלול את עובי פלטת היסוד של עמוד התאורה ועוד 3 אומים – 1 מתחת לפלטת יסוד העמוד ועוד 2 אומים מעל לפלטת היסוד כולל אומים ודיסקיות רגילות ודיסקיות קפיץ יש לקחת זאת בחשבון.

פרט ברגי יסוד בעמוד בגובה 8 מ'

(מידות במ"מ)

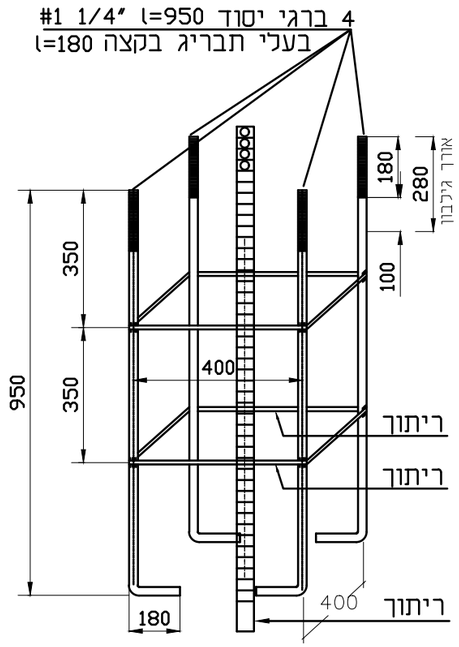

פרט מיקום הברגים בפלטה בעמוד בגובה 8 מ'

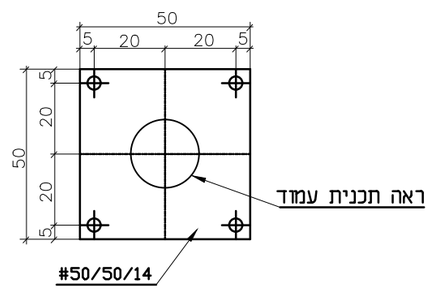

© כל הזכויות שמורות
למשרד י.אהרוני

י.אהרוני-הנדסת חשמל
רח' יהודה הנחתום 4 באר-שבע
טל': 08-6238774
פקס: 08-6238776

L13